INSTITUT
METROPOLITÀ
DEL TAXI

PAPERS DEL TAXI

1

Reglament Metropolità del Servei d'Autotaxis

Àrea metropolitana de Barcelona

INSTITUT
METROPOLITÀ
DEL TAXI

Papers del Taxi

1

Reglament Metropolità del Servei d'Autotaxis

Àrea metropolitana de Barcelona

© ÀREA METROPOLITANA DE BARCELONA
ENTITAT METROPOLITANA DEL TRANSPORT
Institut Metropolità del Taxi

Disseny:
OFICINA DE DISSENY DE L'AMB

Correcció:
ANDREU NAVARRO

Filmació:
ESTUDI GRÀFIC PEDREGOSA

D.L.: B-28.433-1994

Impressió:
GRADISA

Reglament regulador del servei d'auto-taxis, auto-turismes i especials o d'abonament de l'Entitat Metropolitana del Transport[1] i normes complementàries

Aprovat pel Consell Metropolità en sessió de data 12 de març de 1981. Publicat en el B.O.P. núm. 78 d'1 d'abril de 1981.

1 Substituïdes totes les referències a la "Corporació Metropolitana de Barcelona" per l'"Entitat Metropolitana del Transport" en virtut de l'acord adoptat pel Consell Metropolità de l'Entitat Metropolitana del Transport el 28 d'abril de 1994 (BOP núm. 121 de 21 de maig de 1994).

Índex

Capítol I
Normes generals 7

Capítol II
Llicències 11

Capítol III
Dels vehicles 17

Capítol IV
Tarifes 21

Capítol V
Prestació de servei 22

Capítol VI
Personal afecte al servei 27

Disposicions addicionals 36

Disposicions finals 37

Disposició transitòria 38

Normes complementàries 39

Quadre de regulació del descans setmanal 62

Taula de modificacions 63

Capítol I. Normes Generals

Article 1r.:

1. És objecte d'aquest Reglament la regulació del servei metropolità de transport de viatgers en automòbils lleugers de lloguer amb conductor.[2]

2.[3] Les normes contingudes en aquest Reglament s'interpretaran i aplicaran en concordància amb la legislació superior en matèria de transport en general.

En allò que no sigui previst en el present Reglament o en les seves disposicions complementàries, seran d'aplicació les normes de règim local, les de seguretat vial, així com la legislació autonòmica i estatal en matèria de transports.

Article 2n.:

Els serveis objecte d'intervenció administrativa amb caràcter metropolità, regulats en aquest Reglament, s'estableixen sota les següents modalitats:

Classe A) «Auto-taxis». Vehicles que presten serveis mesurats per comptador taxímetre, ordinàriament dins el sòl urbà o urbanitzable de l'àmbit metropolità.

Classe B)[4] «Auto-turismes». Vehicles que presten serveis dins o fora dels nuclis urbans anteriorment esmentats, sense comptador taxímetre.

Classe C)[5] «Especials o d'abonament». Vehicles que presten serveis en el territori esmentat, diferents dels de les classes anteriors, sigui per la seva major potència, capacitat, luxe, dedicació, finalitat, etc., sigui perquè els conductors tinguin coneixements acreditatius superiors als obligats i inherents als de la seva professió i adients a l'especialitat que els caracteritza (turística, representativa, etc.)

2 La gestió del servei és realizada per l'INSTITUT METROPOLITÀ DEL TAXI, organisme autònom creat per l'Entitat Metropolitana del Transport amb aquest objecte.

3 Redactat segons acord del Consell de l'Entitat Metropolitana del Transport de 28 d'abril de 1994. (BOP núm. 121 de 21 de maig de 1994).

4 Cal tenir en compte, d'ara endavant, allò que disposa el Reial Decret 1211/1990, de 28 de setembre (BOE núm. 241 de 8 d'octubre de 1990), pel qual es va aprovar el Reglament de la Llei d'Ordenació dels Transports Terrestres.

5 Ídem anterior.

Article 3r.: [6]

1. L'àmbit d'aplicació[7] d'aquest Reglament és el definit per la Llei 7/87, de 4 d'abril, del Parlament de Catalunya i per tant comprèn els municipis de Badalona, Barcelona, Castelldefels, Cornellà de Llobregat, Esplugues de Llobregat, Gavà, l'Hospitalet de Llobregat, Montcada i Reixac, Montgat, el Prat de Llobregat, Sant Adrià de Besòs, Sant Boi de Llobregat, Sant Feliu de Llobregat, Sant Joan Despí, Sant Just Desvern, Santa Coloma de Gramenet, Tiana i Viladecans.

També serà d'aplicació a l'àmbit territorial dels municipis que estableixin acord amb l'Entitat Metropolitana del Transport per a la prestació del servei del taxi.[8]

2. Les presents normes regiran amb caràcter uniforme en tot el territori metropolità, amb les excepcions en elles esmentades i les que es puguin establir en desenvolupar-les en Normes Complementàries per haver assumit l'Entitat Metropolitana del Transport, en endavant Entitat, les facultats d'intervenció administrativa corresponents als ajuntaments que la integren en el que es refereix a cascs urbans, i per exercir a la resta del territori les competències que la legislació especial en matèria de transports mecànics per carretera atorga a l'Administració de l'Estat.

Article 4t.:

1. La intervenció de l'Entitat en el servei d'»auto-taxis», «auto-turismes» i «especials o d'abonament», s'exercirà pels següents mitjans:

A) Disposicions complementàries per a la millor prestació del servei.
B) Ordenança Fiscal per a l'aplicació uniforme de les corresponents taxes.
C) Aprovació de les tarifes del servei, d'acord amb el que es preveu en el capítol IV del present Reglament.
D) Submissió a prèvia llicència metropolitana.
E) Concessió de llicència metropolitana.
F) Fiscalització de la prestació de servei.
G) Ordres individuals, constitutives de mandat, per a l'execució d'un acte o la seva prohibició.

L'Entitat podrà delegar en els ajuntaments interessats o afectats la intervenció administrativa dels serveis esmentats, o sol·licitar la seva col·laboració, en la forma que estimi més oportuna per a la seva eficàcia.

Article 5è.:

Les Disposicions Complementàries que podrà dictar l'Entitat es referiran, entre d'altres, a les següents matèries:

---

6 Vegeu nota 3 a l'article 1 d'aquest Reglament.

7 En concordància amb allò que disposa l'article 116, apartat 2 de la Llei 16/87 de 30 de juliol, d'Ordenació dels Transports Terrestres (BOE núm. 182 de 31 de juliol de 1987), aquest àmbit és una àrea de prestació conjunta.

8 Actualment existeix acord amb els municipis de Cerdanyola del Vallès, el Papiol, Molins de Rei, Pallejà, Ripollet, Sant Cugat del Vallès, Sant Climent de Llobregat, Sant Vicenç dels Horts, Santa Coloma de Cervelló i les Botigues de Sitges.

A) Determinació del nombre global i màxim de llicències atorgables dins l'àrea metropolitana i forma de l'atorgament.

B) Regulació de les característiques que exigeixi la prestació del servei, que seran entre d'altres, les següents:

a) Descans setmanal.
b) Sortides a l'exterior de l'àmbit metropolità.
c) Identificació dels auto-taxis.
d) Torns de vacances.
e) Estacionament a les parades.
f) Vehicles en situació de reservats.
g) Uniforme dels conductors.
h) Horaris.
i) Serveis per trucada telefònica.
j) Dades característiques del servei.
k) Dades dels vehicles.
l) Complements.
m) Radiotelèfons.
n) Serveis especials d'estacions, aeroports, nocturns, telefònics, d'urgències, de serveis mínims de cada municipi, districte urbà, i altres que es puguin crear, sense perjudici de la competència reservada a altres entitats.
o) Serveis obligatoris d'assistència diürna i nocturna.
p) Torns diaris de permanència en el servei, el seu horari, la seva forma d'adscripció i les seves variacions.
q) Característiques del carnet de conductor dels vehicles.
r) Presentació de vehicles i conductors a efectes de revisió.
s) Model de rebut a expedir, en el seu cas, a l'usuari, segons el que es preveu a l'article 43 del present Reglament.[9]
t) Format de llicència i targeta de transport metropolitana.
u) Inscripcions, altes i baixes dels conductors.
v) Control registral.

Article 6è.:

1. La regulació de les taxes fiscals que origina la prestació del servei d'auto-taxis, auto-turismes i «especials o d'abonament» serà uniforme en tot l'àmbit metropolità.

2. Correspon a l'Entitat percebre les taxes pels documents que expedeixi i per qualssevol altres serveis de naturalesa anàloga que presti directament o que delegui en els ajuntaments. En aquest darrer cas els serà cedit al producte de la recaptació en la quantia necessària per a compensar-los el cost de la funció que desenvolupin.

9 Cal veure també la Disposició Transitòria Tercera de la Norma Complementària XVI d'aquest Reglament.

3. Les taxes que tinguin per fonament la utilització especial o privativa de béns de domini públic municipal tindran caràcter uniforme i correspondrà de percebre-les a l'Entitat, tot distribuint l'import de la corresponent recaptació entre els ajuntaments afectats, en el seu cas, d'acord amb les bases que aprovi el Consell Metropolità.

4. *La gestió tributària de l'Entitat es regirà pel que es disposa en l'article 35 del Decret 3.276/1974, de 28 de novembre.*[10]

Article 7è.:

La fiscalització de la prestació del servei serà efectuada per l'Entitat, la qual podrà demanar la col·laboració dels municipis que la integren i delegar en ells, en el seu cas, les facultats que s'estableixin.

Article 8è.:

Les ordres o prohibicions que podran emanar de l'Entitat es referiran, entre altres extrems, als següents:

a) Determinació de parades fixes i del nombre de vehicles que es podran situar a cadascuna d'elles, prèvia coordinació amb els respectius ajuntaments.

b) Ordenació de serveis especials i extraordinaris i designació dels titulars de llicències que els hagin de prestar, entenent-se que els serveis en qüestió, en el seu cas, seran prestats rotatòriament.

c) Compliment dels preceptes d'aquest Reglament i de les Disposicions Complementàries dictades per a la seva aplicació.

Article 9è.:

L'Entitat ordenarà el dipòsit del vehicle que no reuneixi les característiques previstes en el capítol III del present Reglament, fins que l'infractor formuli la declaració jurada, d'acord amb el model oficial, d'acomodar-lo en el termini de quinze dies, a les prescripcions assenyalades, sense perjudici, a més, de la sanció que en el seu cas correspongui.

També es podrà ordenar l'ingrés en el Dipòsit Municipal dels vehicles afectats al servei, en els supòsits de Comissió de Faltes de les tipificades en el present Reglament, i de qualsevol infracció o incompliment de les normes que hi són establertes. Els vehicles romandran en el Dipòsit fins que no es decreti la seva sortida, previ informe de l'instructor de l'expedient que s'instrueixi a aquest efecte.

10 El Decret 3276/74 està derogat com a conseqüència de l'aprovació pel Parlament de Catalunya de la Llei 7/1987, de 4 d'abril (DOGC núm. 826 de 8 d'abril de 1987). La gestió tributària es regeix per les normes generals sobre la matèria.

Capítol II. Llicències

Secció 1ª

Adjudicació, titularitat i utilització.

Article 10è:

1. La prestació del servei restarà subjecta a prèvia llicència metropolitana.

2. L'atorgament i ús de la llicència, qualsevol que sigui la seva data, implicarà l'aplicació i efectivitat de les taxes establertes en la corresponent Ordenança Fiscal.

Article 11è.:

1. És de competència del Consell Metropolità la fixació del nombre màxim de llicències, que serà determinat d'acord amb la necessitat i conveniència del servei a prestar al públic.

2. Per tal d'acreditar la necessitat i conveniència esmentades, s'analitzarà:

a) La situació del servei en qualitat i extensió abans de l'atorgament de les noves llicències.
b) El tipus, extensió i creixement dels nuclis de població (residència, turística, industrial, etc.).
c) Les necessitats reals d'un millor i més extens servei.
d) La repercussió de les noves llicències a atorgar en el conjunt del transport i la circulació i les intrínseques del propi sector.

3. En l'expedient que a aquest efecte es tramiti, se sol·licitarà un informe de la Comissió Delegada de Trànsit i Transport i Comunicacions de la Provincial de Govern, i de la Direcció General de Transports de la Generalitat de Catalunya, i es donarà audiència als ajuntaments de l'àmbit metropolità, a les agrupacions professionals i centrals sindicals representatives del sector, i a les de consumidors i usuaris, per un termini de quinze dies.

Article 12è.:

1. Podran sol·licitar llicències d'auto-taxis:

a) Els conductors assalariats dels titulars de llicències de la classe A) i B) que prestin servei amb plena i exclusiva dedicació a la professió, acreditada per mitjà de la possessió i vigència del carnet metropolità de conductor i la inscripció i cotització en aquest concepte a la Seguretat Social.

b) Els titulars de llicències metropolitanes de classe B), auto-turismes, sempre que siguin pos-

seïdors d'una sola de les d'auto-turismes, i que la llicència sigui anul·lada quan obtinguin la d'auto-taxis.

c) Les persones que hi acudeixin a través d'un concurs lliure.

2. Les sol·licituds seran presentades per mitjà d'un escrit dels interessats, en què s'acreditin les condicions personals i professionals, tot proposant la marca i model del vehicle i, en el seu cas, l'homologació del que es desitgi adscriure a la llicència, el grup per al qual se sol·licita i altres requisits exigits a les bases de convocatòria, en les quals es determinarà també el procediment a seguir per a l'adjudicació.

3. Un cop finit el termini de presentació de sol·licituds relatives al nombre de llicències convocat, l'Entitat publicarà la llista en el Butlletí Oficial de la Província, a fi que els interessats i les agrupacions professionals i centrals sindicals puguin al·legar allò que estimin procedent, en defensa dels seus drets, en el termini de quinze dies.

Article 13è.:

1. El president de l'Entitat resoldrà sobre la concessió de llicències de nova creació a favor dels sol·licitants amb major dret acreditatiu, amb subjecció a la següent prelació:

1er. En favor dels conductors assalariats a què es refereix l'apartat a) del paràgraf 1 de l'article anterior, tot reservant-se un deu per cent de les llicències a adjudicar per als de l'apartat b) de l'esmentat precepte, mentre existeixin llicències de la classe B) en l'àmbit metropolità, per rigorosa i continuada antiguitat acreditada, en tots dos casos.

La continuïtat quedarà interrompuda quan voluntàriament s'abandoni la professió de conductor assalariat durant un termini igual o superior a sis mesos.

2on. En favor de les persones a què es refereix l'apartat c) del paràgraf 1 de l'article anterior, per mitjà de concurs lliure, aquelles llicències que no haguessin estat adjudicades d'acord amb l'apartat 1er.

2. En el supòsit que l'adjudicació de llicències es realitzés per mitjà de concurs, les bases es redactarien d'acord amb el *Consell Coordinador del Servei del Taxi*,[11] sense contradir les normes de l'Administració Local.

Article 14è.:

1. Les llicències de la classe C)[12] podran ser sol·licitades lliurement per persones físiques o jurídiques, d'acord amb el que es disposa en l'article 11è. d'aquest Reglament.

11 Pendent de constitució.

12 Vegeu nota a l'article 2.

2. Els titulars d'aquestes llicències no podran prestar servei sense estar en possessió de deu vehicles automòbils, com a mínim, amb les corresponents llicències.

3. Els sol·licitants de llicències per a serveis de la classe C)[13] hauran d'acreditar davant de l'Entitat dins dels trenta dies següents al de la concessió de la llicència, que figuren donats d'alta com a contribuents a la *Llicència Fiscal de l'Impost Industrial,*[14] *transformat en tribut local per la Llei 44/1978, de 8 de setembre,* i que tenen oberta en l'àmbit metropolità una oficina o establiment amb nom o títol registrat per a l'administració dels serveis esmentats.

Article 15è.:

Els titulars de llicències hauran de començar a prestar el servei amb els vehicles adscrits a cadascuna d'elles en el termini de seixanta dies naturals, comptats des de la data d'adjudicació d'aquelles.

En cas de no poder complir el requisit esmentat, per causa de força major, el titular haurà de sol·licitar una pròrroga per escrit a l'Entitat, abans que venci el termini esmentat.

Article 16è.:

1. Cada llicència tindrà un sol titular i emparará un sol i determinat vehicle.

2. L'Entitat podrà expedir en un sol document la llicència per a la prestació del servei, i *la targeta de transport VTB de radi d'acció metropolità,*[15] corresponent al transport públic discrecional de viatgers efectuat amb vehicles de menys de *nou places,*[16] inclosa la del conductor.

Article 17è.:

1. Tota persona titular de llicència de les classes A) i B) tindrà l'obligació d'explotar-la de forma personal i conjunta mitjançant la contractació de conductors assalariats que estiguin en possessió del carnet de conduir metropolità, i afiliats a la Seguretat Social, en règim de plena i exclusiva dedicació, i d'incompatibilitat amb una altra professió.

2. Quan no es pugui complir l'obligació esmentada serà procedent la transmissibilitat de les llicències en els supòsits admesos en l'article 18 o la seva renúncia.

3. Sense perjudici de les prescripcions legals que per la seva matèria corresponguin a d'altres organismes, quan un titular de llicència que sigui explotada únicament per ell mateix, amb plena i exclusiva dedicació, no pugui prestar servei transitòriament per causa de força major justificada

13 Ídem anterior.

14 Actualment Impost sobre Activitats Econòmiques (IAE), creat per la Llei 39/1988, de 28 de desembre, Reguladora de les Hisendes Locals (BOE núm. 313 de 30 de desembre de 1988).

15 Vegeu nota 7ª a l'article 3r. del Reglament.

16 Actualmente, cinc places, d'acord amb allò que disposa l'article 38, apartat 3, de la Llei catalana 12/1987, de 28 de maig (DOGC núm. 877 de 12 de juny de 1987) de regulació del transport de viatgers per carretera, mitjançant vehicles de motor.

davant l'Entitat, podrà sol·licitar d'aquesta una autorització perquè el vehicle aplicat a la llicència esmentada pugui prestar el servei del taxi, conduït per un altre titular d'una sola llicència, el vehicle del qual no estigui en condicions de prestar-lo per motius justificats i aliens a la seva voluntat. La durada de l'autorització esmentada no podrà excedir de dos mesos improrrogables, i no es podrà sol·licitar una nova autorització en el termini d'un any.

Secció 2ª

Transmissibilitat

Article 18è.:

1. Les llicències seran intransmissibles, llevat dels casos següents:

a) Per defunció del titular, a favor del seu cònjuge vidu o hereus legítims.

b) Quan el cònjuge vidu o els hereus legitimaris i el jubilat no puguin explotar la llicència com a activitat única i exclusiva, la podrà transmetre a favor dels sol·licitants ressenyats a l'article 12, i tindrà en tot cas dret a tempteig qualsevol altre hereu forçós en possessió del carnet de conduir metropolità.

c) Quan al titular de la llicència li sigui declarada una incapacitat laboral pels tribunals o organismes competents.

d) Quan quedi impossibilitat per a l'exercici professional el titular de la llicència, per motiu que es pugui considerar de força major. En aquest cas només es podrà transferir a l'Entitat per a la seva anul·lació. L'Entitat abonarà la corresponent indemnització, que serà fixada per ella mateixa.
No obstant això, l'Entitat serà facultada per a no exercir aquest dret d'adquisició; en aquest cas, el seu titular podrà transferir-la, per aquest motiu, a tercers.

e) Quan el titular de la llicència de les classes A) o B), l'hagués ostentat durant cinc anys com a mínim, per bé que en aquest cas el transmitent no podrà adquirir «intervivos» una nova llicència metropolitana en el termini de deu anys per cap de les formes prescrites en el present reglament.

2. Les transmissions a què es refereixen els apartats c) i d) del paràgraf anterior es realitzaran a favor de conductors assalariats de titulars de llicència que presten servei a l'àmbit metropolità amb plena i exclusiva dedicació a la professió, acreditada per mitjà de la possessió i vigència del permís metropolità de conductor, i la inscripció i cotització per tal concepte a la Seguretat Social.

3. En els casos prevists a l'apartat e) del paràgraf 1 d'aquest article, l'adquirent haurà d'acreditar l'exercici de la professió com a conductor en les condicions exigides en el paràgraf anterior per un període mínim d'un any, per bé que no sigui necessària la continuïtat en el període de temps esmentat.

4. Les llicències de la classe C)[17] només podran ser transmeses quan tinguin una antiguitat superior a 5 anys i compleixin allò establert a l'article 14.2 del present text.

Article 19è.:

Per transmetre les llicències en tots els casos d'excepció admesos a l'article anterior, caldrà formular per escrit la petició a l'Entitat, bo i acreditant de forma suficient la causa que motiva la transmissió.

Article 20è.:

Les transmissions de llicències que es realitzin contravenint allò que es disposa en els articles anteriors seran causa de revocació de la llicència per l'Entitat, prèvia tramitació del corresponent expedient que es podrà iniciar d'ofici, a instància de les centrals sindicals i associacions professionals de la localitat o de qualsevol altre interessat.[18]

Article 21è.:

Per a la validesa de les transmissions de llicència en els casos regulats a l'article 18, es requerirà:

a)[19]

b) Haver satisfet la taxa metropolitana corresponent.

c) Haver estat designat per a ostentar la titularitat en el cas que hi hagi diversos beneficiaris en la transmissió «mortis causa».[20]

En el supòsit que l'hereu sigui menor d'edat, haurà de constar a la llicència, a efectes administratius, el seu representant legal fins a la majoria d'edat.[21]

Article 22è.:

Les llicències metropolitanes es consideraran atorgades específicament per a cadascuna de les classes de servei expressades a l'article 2on; es distingiran segons les característiques següents:

a) Les de la classe A) aniran creuades per la franja de color vermell de dreta a esquerra, en diagonal.
b) A les de classe B) la franja serà blava.
c) Les de classe C) duran una franja verda.

17 Vegeu nota a l'article 2 d'aquest Reglament.

18 Vegeu l'article 23 d'aquest Reglament.

19 Suprimit per acord del Consell Metropolità de l'Entitat Metropolitana del Transport de data 5 d'octubre de 1989 (BOP de l'1 de desembre de 1989).

20 Cal tenir en compte els altres requisits exigits a l'article 17 d'aquest Reglament.

21 Cal tenir en compte allò que disposa l'article 18.1.b) d'aquest Reglament.

2. Totes les llicències seran condicionades, quant a la seva eficàcia, al fet que els vehicles als quals afecten reuneixen les condicions exigides per aquest Reglament i subsidiàriament pel Reglament Nacional.

3. En cap cas procedirà la transformació de les llicències d'una classe en una altra de diferent, llevat del que es disposa en l'apartat b) de l'article 12, i en el supòsit que els titulars de llicències metropolitanes de les classes A) i B) acordessin de convertir la classe B) en A), bo i condicionant la seva realització a l'autorització de l'Entitat i a la desaparició, en tot l'àmbit de l'Entitat, dins el termini que es determini, de la modalitat de la classe B), amb caràcter definitiu.

Secció 3ª

Durada, caducitat i revocació de llicències

Article 23è.: 1.
Les llicències tindran una durada indefinida, sense perjudici de les causes de caducitat, revocació i anul·lació, establertes en aquest Reglament i a la legislació general de Règim Local.

2. La llicència caducarà per renúncia expressa del seu titular.

3. L'Entitat declararà revocada la llicència i la retirarà al seu titular per les causes següents:

a) Utilitzar el vehicle d'una classe determinada en una de diferent d'aquella per a la qual és autoritzat.
b) Deixar de prestar servei al públic durant trenta dies consecutius, o seixanta d'alterns durant el període d'un any, llevat que s'acreditin raons justificades i per escrit davant l'Entitat. El descans anual regulat en el present Reglament quedarà comprès en les raons avantdites.
c) No tenir el titular de la llicència, pòlissa d'assegurança en vigor.
d) Reiterat incompliment de les disposicions sobre revisió periòdica, a què fa referència l'article 29 del present Reglament.
e) L'arrrendament, lloguer o apoderament de les llicències que suposi una explotació no autoritzada per aquest Reglament, i les transferències de llicències que no hi són previstes, tot i que el fet sigui denunciat pel titular.
f) L'incompliment de les obligacions inherents a la llicència i altres disposicions que facin referència a la propietat del vehicle.
g) La contractació del personal assalariat sense el necessari carnet metropolità de conductor o sense l'alta i cotització a la Seguretat Social plena.

4. La caducitat i retirada de la llicència serà acordada per l'Entitat, prèvia tramitació de l'expedient procedent, que es podrà incoar d'ofici, a instància dels ajuntaments integrants de l'àmbit metropolità, de les centrals sindicals, agrupacions professionals i associacions de consumidors i usuaris.

5. En el supòsit que el titular de la llicència en renunciï de forma expressa, la renúncia esmentada haurà de ser acceptada per l'Entitat.

Capítol III. Dels vehicles

Article 24è.:

El titular de la llicència haurà de ser propietari del vehicle que es proposi per a prestar el servei i haurà de figurar inscrit en el Registre de la Dirección General de Tráfico. Els propietaris dels vehicles hauran de concertar obligatòriament la corresponent pòlissa d'assegurança, que cobrirà els riscs determinats per la legislació vigent.

Article 25è.:

Els titulars de la llicència metropolitana en podran substituir el vehicle adscrit per un altre que, en cas que fos de la marca i model determinat per l'Entitat, només necessitarà la comunicació formal del canvi i la presentació del vehicle a l'Entitat; en altres casos quedarà subjecte a l'autorització de l'Entitat, que el concedirà un cop comprovades les condicions tècniques necessàries de seguretat i conservació per al servei.

Article 26è.:

Les transmissions «intervivos» dels vehicles automòbils de lloguer, amb independència de la llicència de l'Entitat a què siguin afectes, duu implícita l'anul·lació d'aquesta, llevat que, en el termini de tres mesos d'efectuada la transmissió, el transmitent apliqui a aquella un altre vehicle de la seva propietat i compti en tot amb la prèvia autorització a què fa esment l'article anterior, quan fos necessària.

Article 27è.:

1.[22] Els vehicles afectes al servei metropolità d'auto-taxis i auto-turismes hauran d'estar proveïts de carrosseria tancada, amb portes de fàcil accés i perfectament practicables per a permetre l'entrada i sortida.

2. Tant a les portes com a la part posterior duran finestretes en nombre suficient per tal que tinguin la major visibilitat, lluminositat i ventilació possibles, proveïdes de vidres transparents i inastellables. Les portes seran proveïdes del mecanisme convenient per accionar els vidres que ha d'haver-hi.

3. L'interior dels vehicles tindrà instal·lat el necessari enllumenat elèctric que el conductor haurà d'encendre en els serveis nocturns, quan pugi o baixi el passatge.

22 Redactat segons acord del Consell Metropolità del'Entitat Metropolitana del Transport de data 14 de juliol de 1988 (BOP de 17 de setembre de 1988).

4. També hauran d'anar proveïts d'un extintor d'incendis.

5. Les dimensions mínimes i les característiques de l'interior del vehicle i dels seients seran les adients per a proporcionar a l'usuari la seguretat i comoditat pròpies d'aquest tipus de servei.[23]

6. Els auto-taxis hauran d'anar proveïts d'un aparell taxímetre que permeti l'aplicació de les tarifes vigents en cada moment, degudament precintat i comprovat, situat a la part davantera de l'interior de la carrosseria, de forma que en tot moment resulti completament visible per al viatger la lectura de la tarifa i el preu, i estarà il·luminat des de la posta del sol.[24]

7. Els vehicles afectes al servei de les classes B) i C) duran el comptaquilòmetres degudament precintat pels Serveis d'Indústria de la Generalitat.

8. L'Entitat, amb l'assessorament de les agrupacions professionals i centrals sindicals, podrà establir mòduls o tipus de cotxe que hagin de realitzar els serveis. En tot cas, la seva capacitat no excedirà de *set places*,[25] per a les classes A) i B), inclosa la del conductor.

9. Les autoritats governatives i l'Entitat podran establir, en aquelles localitats o places que elles mateixes determinin, la instal·lació de dispositius de seguretat. Les mateixes autoritats podran disposar l'establiment de sistemes de comunicació amb la policia en aquells municipis on existeixin cooperatives de ràdio-taxis.

Article 28è.:
No s'autoritzarà la posada en servei de vehicles que no hagin estat revisats prèviament, quant a condicions de seguretat, conservació i documentació per la *Direcció dels Serveis de Comerç i Indústria* [26] de la Generalitat, i per l'Entitat.

Article 29è.:
1. Amb independència de la revisió prevista a l'article anterior, tots els vehicles afectes al servei seran objecte d'una revisió anual que es farà conjuntament, si no ho impedeixen raons fundades, per la *Direcció General d'Indústria i Mines* [27] i per l'Entitat.

2. Els titulars de les llicències hauran d'assistir personalment a l'acte de revisió, acompanyats si s'escau pels seus conductors dependents que figurin inscrits i proveïts dels documents següents:

a) Permís de circulació expedit per la Jefatura Provincial de Tráfico.

---

23 Cal tenir en compte la Norma Complementària XI del present Reglament.

24 Cal tenir en compte la Norma Complementària XVI del present Reglament.

25 Vegeu nota 16 a l'article 16.2 d'aquest Reglament.

26 Actualment Direcció General de Seguretat Industrial del Departament d'Indústria i Energia.

27 Ídem anterior.

b) Fitxa tècnica expedida pels *Serveis d'Indústria de la Generalitat.*[28]

c) Llicència metropolitana.

d) Permís de conducció de la classe B-2 o superior, expedit per la Jefatura Provincial de Tráfico corresponent.

e) Carnet metropolità de conductor.

f) Pòlissa de l'entitat asseguradora acompanyada de comprovant d'actualització del pagament.

g) Butlletí de cotització o certificació, que acreditin que el personal assalariat és donat d'alta a la Seguretat Social de manera permanent i continuada.

h) Contrasenyes de serveis reglamentaris.

i) La documentació auxiliar que es detalla a l'article 55.

Article 30è.:

Així mateix, la *Direcció d'Indústria i Mines*[29] de la Generalitat o l'Entitat podran ordenar en qualsevol moment revisions extraordinàries, que no produiran liquidació ni cobrament de cap mena de taxa, per bé que poden motivar, en cas d'infracció, la sanció corresponent.[30]

Article 31è.:

Tots aquells automòbils que no reuneixin les condicions tècniques de comoditat o de seguretat exigides, no podran tornar a prestar servei sense un nou reconeixement previ per part de l'organisme o autoritat competent, en el qual s'acrediti que la deficiència observada ha estat corregida, i es conceptuarà com a falta greu la seva contravenció.

Article 32è.:

1. L'adequació, seguretat i neteja de tots els elements i instal·lacions del vehicle seran efectuades de forma acurada pel seu titular i exigides en les revisions a què fan referència els articles anteriors.

2. La pintura dels vehicles haurà de ser acurada, l'entapissat de l'interior de pell o de material adient, i les fundes que, en el seu cas, s'utilitzin, seran sempre netes.

28 Actualment expedida pel fabricant.

29 Vegeu nota 26 a l'article 28 d'aquest Reglament.

30 Cal tenir en compte l'article 253 del Codi de Circulació, vigent fins que es completi el desenvolupament reglamentari de la Llei de Seguretat Vial.

3. A cada vehicle hi haurà una roda de recanvi en bon estat, i les eines necessàries per a reparar les avaries urgents.

4. Els vehicles de les classes A) i B) hauran d'anar proveïts d'un portaequipatge lliure per a la utilització de l'usuari.

5. Els vehicles auto-taxis o auto-turismes autoritzats per a l'ús de combustible gasós pel sistema d'ampolles hauran d'anar proveïts de portaequipatge a la part superior del cotxe, o d'un maleter amb capacitat equivalent.

Article 33è.:

1. Els vehicles del servei metropolità d'auto-taxis duran la carrosseria pintada amb els colors i amb les característiques que determini l'Entitat a efectes de facilitar la seva identificació, prèvia consulta amb les persones interessades.

Ostentaran, així mateix, el rètol d'»Entitat Metropolitana del Transport» i el número de la llicència corresponent. També, en forma visible des de l'exterior, duran un distintiu amb les indicacions relatives als dies festius i altres característiques que fixi l'Entitat.

2. Mentre no es dictin les normes complementàries, els vehicles auto-turismes conservaran el color que actualment ostenten.

3. Així mateix, els vehicles auto-taxis hauran de dur instal·lats els mòduls en el seu exterior.[31]

Article 34è.: [32]

1. Per contractar i col·locar anuncis publicitaris a l'interior i exterior dels vehicles, caldrà que el titular de la llicència sol·liciti permís per escrit a l'Entitat, tot indicant el contingut, format, lloc i forma de col·locació de l'anunci.

2. La publicitat exterior restarà subjecta, a més, a allò que disposa el Codi de la Circulació i les restants normes sobre identificació dels auto-taxis contingudes en el present Reglament o que puguin ser dictades per altres organismes competents en la matèria.

3. L'Entitat determinarà l'autorització i les característiques que hagi de reunir la publicitat, a fi d'assolir una uniformitat estètica per a tots els vehicles del servei d'auto-taxis i auto-turismes.

4. Les exaccions per publicitat es regulen en ordenança i ordenances específiques.

5. Queda prohibida la col·locació a l'interior o exterior dels vehicles de qualsevol anunci, indicació o pintura, diferents dels autoritzats.

31 Vegeu la Norma Complementària XVI.

32 Vegeu les Normes Complementàries XVII i XVIII d'aquest Reglament.

Capítol IV. **Tarifes**

Article 35è.:

La prestació del servei d'auto-taxis i auto-turismes estarà subjecta a tarifa, que haurà de ser aprovada per l'autoritat competent. La tarifa esmentada serà vinculant per als titulars de llicències, els seus conductors i usuaris.

En l'expedient que a l'efecte s'instrueixi per l'Entitat, seran escoltades, durant un període de quinze dies hàbils, les agrupacions professionals i centrals sindicals respectives del sector, i també les de consumidors i usuaris.

2. Els preus o tarifes dels serveis «especials o d'abonament» seran de lliure determinació per les empreses, tindran una vigència de sis mesos i seran exposades per a coneixement del públic usuari.

Article 36è.:[33]

1. Quan els vehicles auto-taxis no estiguin ocupats per passatgers, hauran d'estar circulant o situats a les parades senyalades a l'efecte, llevat que s'hagin d'estacionar en altres llocs tot seguint les instruccions de l'usuari, o per d'altres necessitats justificades, sempre que el lloc d'estacionament sigui autoritzat.

2. Quan els conductors d'auto-taxis, que circulin en situació de lliure siguin requerits per diverses persones al mateix temps per a la prestació d'un servei, observaran les següents normes de preferència:

1a. Persones que es troben a la vorera corresponent al sentit de circulació del vehicle.
2a. Malalts, impedits i ancians.
3a. Persones acompanyades d'infants i dones embarassades.
4a. Les persones de major edat.

3. A les parades, la preferència vindrà determinada per l'ordre d'arribada dels usuaris.

4. A les parades destinades a auto-turismes no es podran estacionar vehicles del servei d'auto-taxis i viceversa.

5. A les àrees d'influència de les estacions de ferrocarrils, terminals d'autobusos interurbans, port, aeroport o llocs anàlegs, delimitades per l'Entitat, no es podrà prendre servei fora de les parades autoritzades a aquest efecte.

Article 37è.:

1. Els vehicles del servei d'auto-taxis podran circular per tot l'àmbit metropolità i utilitzar les parades dels serveis especials d'estacions, port, aeroport i altres centres d'interès metropolità en la forma fixada a l'efecte per l'autoritat competent. Quan a les restants parades, es remetrà a allò que és previst a les disposicions complementàries.

2. Els vehicles del servei d'auto-turismes podran circular per tot l'àmbit metropolità i hauran de recollir el passatge a les parades assignades a aquest tipus de vehicles.

3. Per tal d'assegurar els serveis mínims en tots els municipis, l'Entitat, a sol·licitud dels res-

33 En relació amb les parades, vegeu Norma Complementària V.

pectius ajuntaments, podrà fixar torns rotatoris en la forma que determinin les disposicions complementàries.

Article 38è.:

1. Els vehicles auto-taxis, quan no estiguin ocupats, sigui a les parades o en circulació, indicaran de dia la seva situació de «libre» o «lliure», tot fent visible a través del parabrisa la paraula esmentada, que haurà de llegir-se igualment en el taxímetre.

2. Durant la nit, per tal d'indicar la situació de lliure, els auto-taxis hauran de dur encesa a la part davantera dreta de la carrosseria i connectat amb l'aparell taxímetre, un llum verd que s'apagarà en ocupar-se el vehicle, o quan estigui en la situació de reservat. Així mateix, durant la nit es durà il·luminat el taxímetre de forma que la tarifa sigui visible.

3. Els conductors d'auto-taxis i auto-turismes podran dur un cartell que prohibeixi de fumar als usuaris en els itineraris exclusivament metropolitans. També hauran d'abstenir-se de fumar els conductors, si així els ho demanaven els usuaris en els itineraris exclusivament metropolitans.[34]

Article 39è.: [35]

1. Quan un passatger faci senyal per aturar un auto-taxi en situació de «libre» o «lliure», el conductor haurà d'aturar el vehicle en el lloc apte més pròxim, si està circulant, treure el «libre» o «lliure» i posar el comptador en punt mort, i no podrà procedir a engegar el mecanisme d'aquest (baixada de bandera) fins al moment de reprendre la marxa per tal de començar el servei que se li encomani.

2. En arribar al lloc de destinació, el conductor haurà de posar el comptador en punt mort i, complert aquest requisit, indicarà al passatger l'import del servei.

3. Així mateix, haurà de posar l'aparell taxímetre en punt mort en el cas que durant el servei es produeixi algun accident o avaria en el propi vehicle que l'interrompeixi.

4. Si, un cop iniciat un servei, el conductor hagués oblidat d'engegar el comptador, serà del seu càrrec exclusiu l'import devengat fins al moment d'advertir la falta, tot i que fos el de finalitzar la carrera, amb exclusió de l'import de baixada de bandera, llevat que el passatger estigui disposat a abonar-li la quantitat que de comú acord convinguin.

Article 40è.:

1. Els vehicles auto-turismes, en començar la jornada diària de servei, es dirigiran a les parades que, en el seu cas, els siguin assignades.

34 De conformitat amb la legislació actual sobre ús del tabac, haurà de prevaler sempre el dret del no fumador, sigui conductor o client.

35 Cal tenir en compte els articles 24 i 25 de la Noma Complementària XVI d'aquest Reglament.

2. Quan els vehicles esmentats es trobin desocupats, duran en el parabrisa un rètol de 30 x 20 cm on, en lletra proporcionada a tals dimensions, es llegeixi «Autoturismo. Libre» o «Auto-turisme-Lliure».

Article 41è.:

1. La contractació dels vehicles del «servei especial o d'abonament» haurà de tenir lloc a les oficines on es trobi la direcció, administració, representació o sucursal de l'empresa a la qual pertanyin.

2. Queda prohibit el seu estacionament a la via pública o circular per ella tot esperant clients.

Article 42è.:

1. El pagament de l'import del servei l'efectuarà l'usuari en el moment en què l'esmentat servei finalitzi.

2. Quan els viatgers abandonin transitòriament el vehicle per ells llogat i els conductors hagin d'esperar la tornada d'aquells, els podran demanar a títol de garantia, i contra rebut ajustat al model aprovat per l'Entitat, l'import del recorregut efectuat més mitja hora d'espera en zona urbana i una en descampat, passada la qual podran considerar-se desvinculats del servei.

3. Quan el conductor sigui requerit per a esperar els viatgers en llocs on l'estacionament sigui de durada limitada, podrà reclamar d'aquests l'import del servei efectuat, sense obligació per la seva part de continuar la prestació del servei en qüestió.

Article 43è.:

1. Els conductors de vehicles auto-taxis estan obligats a proporcionar al client canvi de moneda fins a 2.000 pessetes;[36] si no disposessin del canvi necessari per a la quantitat esmentada, abandonaran el vehicle per proveir-se'n, tot posant el taxímetre en punt mort.

2. Els conductors dels vehicles estaran obligats a estendre un rebut de l'import del servei, quan així els ho sol·licitin els usuaris. L'esmentat rebut s'haurà d'ajustar al model oficial que facilitarà l'Entitat.[37]

Article 44è.:

En cas d'avaria o accident que faci impossible la continuació del servei, el viatger, que podrà sol·licitar-ne la comprovació als agents de l'autoritat, haurà de satisfer, si es tracta d'auto-taxis, la quantitat que marqui el taxímetre fins al moment de l'avaria o accident, tot descomptant l'import de baixada de bandera, i si es tracta d'auto-turismes, haurà d'abonar l'import fins al punt on hagi quedat interromput el servei.

36 De conformitat amb l'article 46 del R.D. 763/79 (BOE núm. 89 de 13 d'abril de 1979) pel qual s'aprova el Reglament Nacional dels Serveis Urbans i Interurbans de Transports en Automòbils Lleugers, segons redactat donat pel R.D. 1080/89 d'1 de setembre (BOE núm. 214 de 7 de setembre de 1989).

37 Vegeu nota a l'article 5.B,s) del present Reglament.

Article 45è.:

1. El conductor de vehicles a qui se sol·licités personalment o per telèfon la prestació d'un servei, en la forma que per a aquestes trucades estigui establerta, no s'hi podrà negar sense causa justa.

2. Serà motiu de negativa:

a) Ser requerit per individus que despertin sospita fundada, cas en el qual el conductor podrà sol·licitar la deguda identificació davant els agents de l'autoritat.

b) Ser sol·licitat per a transportar un nombre de persones superior al de les places autoritzades per al vehicle.

c) Quan qualsevol dels passatgers es trobi en estat d'embriaguesa manifesta o sota els efectes d'estupefaents.

d) Quan el vestit dels viatgers i els paquets, equipatges o animals que portin puguin, de forma manifesta, embrutar, deteriorar o causar danys en el vehicle, i

e) Quan les maletes, equipatges o paquets que portin els passatgers no càpiguen a la baca o portaequipatge.

3. El conductor d'auto-taxi o auto-turisme que sigui requerit per a prestar servei a invidents o invàlids, no s'hi podrà negar pel fet d'anar acompanyats de gos pigall o cadira de rodes.

Article 46è.:

1. Els conductors hauran de seguir l'itinerari indicat pel passatger, sempre que pugui fer-se sense incomplir les normes de circulació, i en defecte d'indicació expressa, pel camí més curt en distància o temps.

2. A les zones d'urbanització incompleta o deficient, els conductors no estaran obligats a circular per vies que siguin manifestament intransitables, o que ofereixin evident perill per a la seguretat del vehicle o dels passatgers.

Article 47è.:

El conductor lliurarà els objectes que pogués trobar el mateix dia, o com més tard dins les 72 hores del següent dia hàbil, a les dependències municipals respectives, o llocs designats, tot detallant les circumstàncies de la troballa.

Article 48è.:

1. Els conductors, en prestar servei:

a) Obriran o tancaran els vidres a indicació de l'usuari.
b) Ajudaran a pujar i a baixar del vehicle els vells, malalts i infants.
c) Recolliran i col·locaran de forma adient les maletes, equipatges i altres paquets.

d) Encendran el llum interior a la nit, per tal de facilitar la pujada i baixada, i el pagament del servei.
e) Abaixaran el volum del receptor de ràdio, a voluntat del passatger.

2. Durant la prestació del servei, en cap ocasió i per cap concepte, els conductors proferiran ofenses verbals o entaularan discussions que alterin l'ordre, sigui entre ells, amb els passatgers, o amb el públic en general.[38]

3. Així mateix, hauran de respectar i admetre l'ús del dret de cooficialitat de les llengües catalana i castellana, que facin els usuaris, en les indicacions necessàries per al compliment del servei.[39]

Article 49è.:

En casos de calamitat pública o emergència greu, el personal afecte al servei d'auto-taxis i auto-turismes especials o d'abonament, i també els vehicles que hi siguin adscrits, quedaran a disposició de les autoritats metropolitanes a fi de coadjuvar a la prestació del servei públic de transport, sense perjudici de percebre la corresponent retribució i, en el seu cas, la indemnització procedent. L'incompliment d'aquest precepte serà considerat com una falta molt greu, tant per part del titular de la llicència com per part del conductor.

Article 50è.:

1. La impossibilitat de prestar serveis per períodes superiors a un mes per causa de força major haurà de ser comunicada a l'Entitat, tant pels conductors com pels titulars de les llicències, si es tractés de serveis especials o extraordinaris, i en el termini de tres dies si fossin ordinaris.

2. L'incompliment d'aquesta obligació pels conductors no eximirà la responsabilitat als respectius titulars de les llicències.

Article 51è.:

Els vehicles només podran ser utilitzats per a la finalitat que determina la seva respectiva llicència -llevat que existeixi autorització expressa, per temps limitat, de l'Entitat-. Queda prohibit el seu ús per a transport de mercaderies o d'animals, amb l'excepció dels paquets i equipatges que dugui l'usuari, i també dels animals domèstics que acompanyin el passatger, que en aquest darrer supòsit seran admesos a criteri del conductor.

38 Vegeu articles 57.1.c), 58.1.c) i 59.2.c) d'aquest Reglament.

39 Vegeu l'article 58.2.b) d'aquest Reglament.

Capítol VI. Personal afecte al servei

Secció 1ª

Requisits generals

Article 52è.:

1.[40] Per conduir vehicles automòbils adscrits a qualsevol de les modalitats A), B) i C) del servei públic regulat per aquest Reglament, serà necessari trobar-se en possessió de la credencial d'aptitud professional expedit i numerat d'acord amb les normes que a l'efecte estableixi l'Entitat Metropolitana del Transport.

2.[41] Per tal d'obtenir el document esmentat, l'interessat haurà de:

a) Conèixer les dues llengües oficials a Catalunya (català i castellà).

b) Estar en possessió del carnet de conduir tipus B-2 o superior.

c) Aportar certificat mèdic oficial d'aptitud física.

d) Acreditar una titulació acadèmica mínima de Graduat Escolar o equivalent.

e) Superar les proves d'aptitud psicològica corresponents.

f) Superar les proves teòriques i pràctiques corresponents.
Aquestes proves inclouran el coneixement de l'àmbit de l'Àrea Metropolitana de Barcelona, així com el Reglament i altres matèries necessàries per a l'exercici de la professió.

Els aspirants es podran presentar a un màxim de sis exàmens consecutius, no podent tornar-se a presentar fins que no hagi transcorregut un any des de l'últim examen realitzat.

3. Les circumstàncies expressades en els apartats a), e) i f)[42] del paràgraf anterior seran acreditades mitjançant la prova d'aptitud a què fa esment el número 5 d'aquest article.

40 Vegeu nota 3 a l'article 1 d'aquest Reglament.

41 Ídem anterior.

42 Ídem anterior.

4. Amb la sol·licitud i documents que justifiquin les circumstàncies anteriorment enumerades, s'acompanyaran dues fotografies de la mida de carnet.

5. La prova d'aptitud i l'examen per obtenir el carnet metropolità seran competència de l'Entitat.

Article 53è.:

1. Els carnets de conducció dels vehicles a què fa esment l'article anterior seran revisats cada deu anys, i podran ser prorrogats expressament per deu anys.[43]

2. Els carnets esmentats caducaran, a més:

a) Per jubilació del titular.
b) Per incapacitat o invalidesa laboral.
c) Quan el permís de conducció fos retirat o no renovat.
d) En els casos prevists en el Codi de la Circulació.

3. Podran ser suspesos o retirats temporalment:

a) En els casos de sanció prevists en el present Reglament.
b) Quan fos temporalment suspès o retirat el permís de conducció.

Secció 2ª.

Compliment del servei

Article 54è.:

Els conductors dels vehicles hauran de vestir adequadament durant les hores de servei, d'acord amb les previsions que al respecte es recullin a les normes complementàries d'aquest Reglament, tenir cura del seu aspecte personal i vestir amb pulcritud.

Article 55è.:

1. Els vehicles adscrits al servei hauran d'estar provists de la documentació següent:

a) Documents relatius al propi vehicle i al seu conductor.

b) Placa amb el número de la llicència metropolitana, matrícula i la indicació del nombre de places.

c) Codi de la Circulació actualitzat.

43 Cal tenir en compte allò establert a l'apartat 2 d) d'aquest article, en relació a allò que disposa l'article 268, apartat 1, del Codi de la Circulació, vigent fins el desenvolupament reglamentari de la Llei de Seguretat Vial.

d) El present Reglament, les seves disposicions complementàries i el Reglament Nacional dels Serveis Urbans i Interurbans de Transport amb Automòbils Lleugers.

e) Guia dels municipis compresos a l'àmbit metropolità i pla turístic.

f) Imprès relatiu a les tarifes de preus vigents.

g) Talonaris de rebuts autoritzats per l'Entitat.[44]

h) Llibre de reclamacions.

2. Els documents anteriorment esmentats hauran de ser exhibits pel conductor als agents de l'autoritat o inspectors adscrits al Servei del Taxi, quan així els ho requerissin.

Secció 3ª

Infraccions, sancions i procediment sancionador[45] [46] [47]

Article 56è.:

Sense perjudici de les causes de caducitat i revocació de les llicències establertes a l'article 23, i de caducitat de carnets a què fa referència l'article 53, les infraccions que cometin els titulars de llicències i els seus conductors dependents es classificaran en lleus, greus i molt greus.

Article 57è.:

1. Tindran la consideració de faltes lleus:

a) Descurança en la netedat personal.
b) Descurança en l'agençament interior i exterior del vehicle.
c) Les ofenses verbals o discussions que alterin l'ordre.

2. Es reputaran, a més, com a faltes lleus:

a) No facilitar canvi de moneda fins a 2.000 pessetes.

---

44 Vegeu nota a l'article 5 d'aquest Reglament.

45 A més a més, cal tenir en compte les infraccions i sancions previstes a l'article 31 i als articles 36 a 41 de la Norma Complementària XVI d'aquest Reglament.

46 A més a més, cal tenir en compte les infraccions i sancions tipificades a la normativa autonòmica i estatal sobre transports en general.

47 En matèria de procediment sancionador, cal tenir en compte el Reial Decret 1398/1993, d'1 d'agost, pel qual s'aprova el Reglament del procediment per a l'exercici de la potestat sancionadora (BOE 189 de 9 d'agost de 1993), així com la Llei 12/1987, de 28 de maig, de regulació del transport de viatgers per carretera del Parlament de Catalunya (DOGC núm. 851 de 12 de juny de 1987) i la Llei 16/1987, de 30 de juliol, d'Ordenació dels transports terrestres (BOE 182 de 31 de juliol de 1987).

b) Abandonar el vehicle sense justificació.
c) No dur en el vehicle els documents que es relacionen a l'article 55.
d) No col·locar l'imprès de la tarifa vigent a la vista de l'usuari.
e) No portar l'aparell taxímetre il·luminat a partir de la posta de sol, o no dur les indicacions dels horaris de feina que, en el seu cas, es determini per l'Entitat.
f) No prestar el servei d'acord amb les normes establertes a l'article 48.
g) No respectar l'ordre de preferència a què es refereix l'article 36.

3. Els titulars de llicència incorreran en falta lleu en els supòsits definits en els precedents paràgrafs 1 i 2 quan la infracció fos comesa per ells, i siguin conductors, i a més, quan no exigeixin el manteniment del vehicle en degudes condicions de neteja en tot moment.

Article 58è.:

1. Es consideraran faltes greus:

a) No complir les ordres concretes de l'itinerari marcat pel viatger, tot recorrent distàncies majors innecessàries.

b) Posar en servei el vehicle sense que estigui en bones condicions de funcionament.

c) Emprar paraules o gests grollers i d'amenaça en el seu tracte amb els usuaris, o adreçades als vianants o conductors d'altres vehicles.

d) Cometre quatre faltes lleus en un període de dos mesos, o deu en el d'un any.

e) No assistir, els auto-turismes, a les parades a les localitats on existeixin, durant una setmana seguida sense causa justificada.

f) Recollir viatgers fora de l'àmbit de l'Entitat, llevat que es tracti de vehicles adscrits a la classe «C».

2. També tindran la consideració de faltes greus les següents:

a) Promoure discussions amb els agents de l'autoritat o amb els passatgers, tot alterant l'ordre.

b) No acceptar que l'usuari faci ús indistintament de les llengües catalana i castellana, en les indicacions per a la necessària prestació del servei.

c) Confiar a una altra persona la conducció del vehicle que hagi estat posat al seu càrrec.

d) Admetre passatge mentre funciona l'aparell taxímetre, en el cas d'auto-taxis, i recollir passatge fora de les parades senyalades a l'efecte, en el cas d'auto-turismes.

e) No admetre els conductors la comprovació per part de l'usuari del registre quilomètric per aplicació de la tarifa.

f) Exigir en el servei d'auto-taxis nou import de baixada de bandera, quan l'usuari rectifiqui el terme de la carrera o, si abans que s'acabi, en baixés un acompanyant.

g) No admetre el nombre de passatgers legalment autoritzat, o admetre'n un nombre superior a aquest.

h) No presentar el vehicle a requeriment de l'autoritat o dels seus agents.

i) No respectar el torn de parades.

j) La captació de viatgers mitjançant la formulació personal d'ofertes de viatges en andanes, vestíbul d'estació, o escollir passatge de qualsevol altra forma fora de les normes prescrites en aquest Reglament.

k) No tenir portaequipatge o no dur-lo disponible per a l'usuari.

Article 59è.:
1. Es consideraran faltes molt greus:

a) Abandonar el viatger sense finir el servei per al qual va ser requerit, sense causa justificada.

b) Cometre quatre faltes greus en el període d'un any.

c) Conduir el vehicle en estat d'embriaguesa.

d) Retenir qualsevol objecte abandonat en el vehicle, sense informar-ne a l'autoritat competent dins de les setanta-dues hores següents.

e) Les infraccions determinades a l'article 289 del Codi de la Circulació[48] i la manifesta desobediència a les ordres de les alcaldies en aquesta matèria.

f) La comissió de delictes, qualificats pel Codi Penal com a dolosos, amb ocasió o amb motiu de l'exercici de la professió.

g) El cobrament abusiu als usuaris, o cobrar tarifes inferiors a les autoritzades.

2. També tindran la consideració de faltes molt greus:

a)[49]

48 Actualment recollit als articles 65 i següents del Reial Decret Legislatiu 33/1990 de 2 de març (BOE núm. 63 de 4 de març de 1990), pel qual es va aprovar el Text Articulat de la Llei de Seguretat Vial.

49 Derogat per acord del Consell Metropolità de l'Entitat Metropolitana del Transport de data 17 de setembre de 1992 (BOP del 23 d'octubre de 1992).

b) La negativa a estendre rebut de l'import de la carrera, detallat segons model oficial, o que contingui totes les dades exigides, quan ho sol·liciti l'usuari, o alterar-ne les dades.

c) Donar origen a escàndol públic amb motiu del servei.

d) L'incompliment, tant per excés com per defecte, de les hores de feina, descans setmanal i vacances i de les normes d'organització del servei, i la negativa a la prestació de serveis extraordinaris, especials o d'urgències.

e) La negativa a prestar servei en hora i torn de treball o bé fora d'ells, tot indicant la situació de lliure.

f) La percepció en excés o en defecte de la tarifa, en quantitat no superior a un vint-i-cinc per cent de l'autoritzada.

g) La prestació de serveis en els supòsits de suspensió, revocació o caducitat de la llicència o de retirada del carnet metropolità de conductor.

h) La utilització del vehicle per a una finalitat diferent de la que determini la respectiva llicència, amb excepció de la prevista a l'article 51.

i) Els canvis en els distintius fixats sobre el vehicle, referents al número de la llicència, dia de descans setmanal o qualsevol altre senyalat per l'Entitat, realitzats per personal no autoritzat per l'Entitat.

j) Conduir el vehicle sota la influència d'estupefaents.

3. Els titulars de les llicències incorreran en falta molt greu en els supòsits definits en els precedents paràgrafs 1 i 2, quan la infracció fos comesa per ells sent conductors i, a més, en els següents:

a) La conducció del vehicle per qui estigui mancat, vàlidament, de carnet metropolità de conductor de servei públic.

b) Posar en servei el vehicle sense estar en bones condicions de funcionament i la negativa a la prestació dels serveis extraordinaris, especials o d'urgència.

c) No començar a prestar servei dins el termini senyalat a l'article 15.

d) L'incompliment, no justificat, d'allò que disposa l'article 49 per als casos de calamitat pública o emergència greu.

e) Dur anuncis publicitaris a l'exterior del vehicle afecte al servei, sense la corresponent autorització metropolitana.

Article 60è.:

1. Les sancions amb què poden castigar-se les faltes tipificades en els paràgrafs 1 dels anteriors articles seran les següents.

A) Per les faltes lleus:

- Amonestació.

- Suspensió de la llicència o del permís metropolità de conductor fins a quinze dies.

B) Per a les faltes greus:

- Suspensió de la llicència o del permís metropolità de conductor fins a sis mesos.

C) Per a les faltes molt greus:

- Suspensió de la llicència o del permís metropolità de conduir fins a un any.

- Retirada definitiva de la llicència o del permís metropolità de conductor.

2. En tot cas se sancionaran amb la retirada definitiva del permís metropolità de conduir, i si el conductor fos titular de la llicència, amb la seva revocació, les infraccions definides en els apartats e) i f) del paràgraf 1 de l'article 59.

3. Les faltes tipificades en els paràgrafs 2 dels articles 57 i 58, i en els paràgrafs 2 i 3 de l'article 59, es castigaran amb les sancions previstes en el paràgraf 1 del present article o amb multa; aquesta darrera podrà imposar-se en la quantitat de 500 a 1.000 pessetes per a les faltes lleus; de 1.001 a 5.000 per a les greus i de 5.001 a 10.000 per a les molt greus.

4. Quan s'imposi la sanció de suspensió de la llicència o la del permís metropolità de conductor, per tal d'assegurar el seu compliment s'exigirà el lliurament de la corresponent documentació a les oficines de l'Entitat, durant el temps de durada de la suspensió, i també podrà proposar-se l'esborrat dels calcs que ostenti el vehicle.

Article 61è.: [50]

1. La potestat sancionadora correspon a l'Entitat, la qual podrà exercir-la directament o a través dels ajuntaments en el termini municipal dels quals es cometi la infracció.

2. Qualsevol persona -particular, central sindical, agrupació professional o associació de consumidors i usuaris- podrà formular denúncia per fets que constitueixin infracció dels preceptes continguts en el present Reglament.

50 Vegeu nota 47 a la Secció 3ª.

3. Estan obligats a formular denúncia els agents de l'autoritat, tant de l'Entitat com dels ajuntaments.

Article 62è.: [51]
La tramitació de les denúncies que voluntàriament es formulin s'ajustarà a les següents normes:

a) La denúncia podrà formular-se verbalment davant de l'agent de l'autoritat més pròxim al lloc del fet, o per escrit presentat en el Registre General de l'Entitat Metropolitana.

b) Es consignarà a la denúncia, a més del número de matrícula del vehicle i el de la llicència metropolitana, el nom i el domicili del denunciant, i el nom i el domicili del denunciat, si fossin coneguts, i també una relació circumstanciada del fet, lloc i hora en què fou apreciat.

c) Si la denúncia fos presentada davant d'agent de l'autoritat, es formalitzarà per aquest un butlletí de denúncia, on es farà constar, a més de les circumstàncies del fet i altres requisits consignats a l'apartat precedent, si personalment es va poder comprovar o no per ell la infracció denunciada, així com el nom i domicili del denunciant. El butlletí es remetrà a l'Entitat Metropolitana, sense perjudici de lliurar-ne un duplicat al denunciat si fos possible.

d) Rebuda la denúncia a l'Entitat Metropolitana, es notificarà al denunciat si no li va ser lliurat el butlletí, per tal que exposi per escrit les al·legacions que estimi pertinents dins del termini de deu dies, amb aportació o proposta de les proves que consideri oportunes. Tal notificació contindrà les dades previstes per al butlletí de denúncia de caràcter obligatori, i es continuarà després el procediment de la forma determinada a l'article següent.

Article 63è.: [52]
El procediment sancionador motivat per denúncia d'agents de l'autoritat s'ajustarà a les següents regles:

1. L'agent de l'autoritat lliurarà a l'acte al denunciat un butlletí en el qual farà constar la relació circumstanciada del fet i el lloc, data i hora en què fou apreciat, així com la matrícula del vehicle, número de la llicència metropolitana i el nom i domicili del denunciat, prèvia exhibició per aquest del permís de conduir i del corresponent carnet metropolità.

2. El butlletí de denúncia per exemplar triplicat -un restarà en poder del denunciant, un altre serà lliurat al denunciat, i un tercer es remetrà a l'Entitat- serà signat pel denunciant i el denunciat, sense que la signatura impliqui la conformitat amb els fets que motiven la denúncia, sinó, únicament, amb la recepció de l'exemplar a ell destinat. Si el denunciat es negués a signar el butlletí o no en sabés, el denunciant ho farà constar i la seva manifestació produirà els mateixos efectes que la signatura.

51 Ídem anterior.

52 Ídem anterior.

3. Durant els deu dies següents al del lliurament del butlletí -que llevat dels casos prevists a la regla 5ª d'aquest mateix article, servirà de notificació de la denúncia- el denunciat podrà presentar escrit de descàrrec, amb aportació de les proves que consideri oportunes.

4. Ultimades les diligències encaminades a la comprovació dels fets, es dictarà la resolució procedent i es notificarà a l'interessat, amb expressió dels recursos que contra ella procedeixin, òrgans davant els quals s'hauran de presentar i termini per interposar-los.

5. Quan per raons justificades, que s'hauran de consignar en el butlletí de denúncia, no es lliurés aquest al denunciat, se li notificarà la denúncia, i se li farà saber al mateix temps el seu dret a formular al·legacions i presentar o proposar proves dins del termini de deu dies, bo i continuant després el procediment en la forma senyalada a les regles precedents.

Article 64è.:

Totes les sancions, fins i tot la d'amonestació, seran anotades en els expedients personals dels titulars de llicència i dels conductors.

Article 65è.:

Els titulars de llicències i conductors podran sol·licitar la cancel·lació de la nota desfavorable que figuri en el registre metropolità corresponent, sempre que haguessin observat bona conducta i complert la sanció, una vegada transcorreguts des de la imposició d'aquesta un any, tractant-se de falta lleu, i dos anys si es tracta de falta greu.

Article 66è.:

En el *Negociat de Taxis*[53] s'anotarà en els expedients dels titulars de llicències i dels conductors, aquells fets que es considerin dignes de premi.

Les anotacions esmentades seran tingudes en compte en la resolució dels expedients sancionadors que s'instrueixin, així com les peticions de caràcter graciable que sol·licitin els afectats.

53 Actualment Institut Metropolità del Taxi.

Disposicions Addicionals

Primera: Les llicències de classe A) «auto-taxis» queden contingentades en la quantitat de 2,5 per cada 1.000 habitants que figurin empadronats en els municipis integrants de l'àmbit de l'Entitat.

Segona: No es podran crear ni concedir llicències de la Classe B) «Auto-turismes», mentre existeixin llicències de la classe A) en l'àmbit metropolità.

Tercera:[54] Els vehicles de particulars destinats al transport de persones malaltes, accidentades, etc., i els serveis funeraris, hauran d'obtenir la llicència de la classe C), de l'article 2n. d'aquest Reglament, que no serà expedida fins que no hagi estat concedida la corresponent autorització tècnico-sanitària, així com la de transports interurbans per carretera pels organismes competents.

Quarta: L'Entitat Metropolitana del Transport, a fi d'amortitzar llicències, tindrà dret de tempteig i retracte en tots els casos de transferència, excepte en els supòsits en què l'article 18 concedeix dret preferent al cònjuge vidu o hereus legítims.

També es respectarà el millor dret del conductor assalariat, quan tingui una antiguitat en la prestació del servei superior a un any.

El termini que tindrà l'Entitat Metropolitana del Transport per exercir el dret de tempteig serà de 20 dies, a comptar des del següent al de la compareixença en què els interessats manifestin la voluntat de transferir, i el preu que s'hagi convingut entre les parts.

El termini per exercitar el dret de retracte serà de 20 dies a partir del següent a aquell en què l'Entitat Metropolitana del Transport tingui coneixement fefaent del preu de la transacció efectuada.

54. En relació amb el transport sanitari, cal tenir en compte el Decret 182/1990, de 3 de juliol, de la Generalitat de Catalunya (DOGC núm. 1326 de 3 d'agost de 1990).

Disposicions finals

Primera: En la creació de Disposicions Complementàries per a la millor prestació del servei, el president de l'Entitat Metropolitana podrà designar comissions especials consultives amb participació dels ajuntaments i d'entitats o grups socials, amb interès en la prestació del servei.

Segona: El present Reglament començarà a regir des de l'anunci de la seva aprovació definitiva en el Butlletí Oficial de la Província, segons el que és establert a l'article 7è., paràgraf 2., del Reglament de Serveis de les Corporacions Locals.

Disposició Transitòria

Les llicències existents a l'entrada en vigor del Reglament Nacional dels Serveis Urbans i Interurbans de Transports amb Automòbils Lleugers, de 16 de març de 1979, podran ser transmeses, per una sola vegada, de conformitat amb allò que disposen les normes vigents en el moment de la seva adjudicació. Per a les transmissions futures, es procedirà segons el que disposa aquest Reglament.

La plena i exclusiva dedicació i d'incompatibilitat amb una altra professió de l'article 17 del Reglament Nacional anteriorment esmentat no seran exigibles als actuals titulars d'una o més llicències, adjudicades o adquirides abans del 14 d'abril de 1979.

I. Descans setmanal[55]

a) Els vehicles auto-taxis gaudiran de dos dies de descans setmanal. El primer, que tindrà caràcter obligatori, estarà comprès entre dilluns i divendres, el segon es realitzarà entre dissabte i diumenge.

b) La *Direcció de Serveis de Transports*[56] assignarà els dies de descans setmanal d'acord amb els criteris que estimi oportuns segons la peculiar idiosincràsia per la qual travessi el sector, així com els mecanismes adients per dur-ho a terme.
En tot cas, en cadascun dels cinc primers dies de la setmana, quedarà fora de servei una cinquena part de la flota.

c) El descans setmanal s'iniciarà a les 6 hores del dia assignat a l'efecte, i durarà fins a les 6 hores de l'endemà.

d) Queda absolutament prohibida la prestació del servei en dies de descans setmanal. La contravenció en suposarà una falta molt greu, tipificada en els articles 59.2.d) i/o 59.3 b) del vigent Reglament Regulador del Servei d'Auto-taxis i Auto-turismes de l'Entitat Metropolitana del Transport.

II. Sortida a l'exterior de l'àmbit metropolità

L'Entitat autoritzarà globalment, pel període d'un any, els desplaçaments que no suposin absències del territori metropolità superiors a set dies.

Per als desplaçaments fora de l'àmbit metropolità de durada superior a set dies s'haurà de sol·licitar la corresponent autorització a l'Entitat i comunicar-ne, en el seu cas, la realització.

III. Identificació dels auto-taxis

La identificació de la carrosseria dels auto-taxis de l'àrea metropolitana serà de color «GROC TAXI E.M.T.» per a les portes i capot posterior i de color negre la resta.

55 Vegeu quadre de regulació del descans setmanal vigent al final del Reglament.

56 Actualment Institut Metropolità del Taxi.

La identificació serà complementada amb la paraula «taxi», l'escut definit per l'Entitat Metropolitana del Transport i el número de llicència metropolitana.

L'Entitat, en el termini màxim d'un any, a partir de l'aprovació de les normes esmentades, promourà un estudi sobre les característiques dels vehicles que puguin resultar més idònies per al servei específic que presten, així com les mesures necessàries per a la seva implantació, amb audiència del *Consell Coordinador del Servei del Taxi.*[57]

IV. Torn de vacances

Les vacances anuals dels vehicles seran de 30 dies a elegir pel seu titular, prèvia sol·licitud a l'Entitat Metropolitana del Transport. No obstant això, quan no es garanteixin els serveis mínims necessaris, l'Entitat Metropolitana del Transport prendrà les mesures que cregui oportunes per tal de regular el servei.

V. Estacionament en parades

Dins de l'àmbit metropolità existiran els tipus de parades següents:

I) Parades normals d'auto-taxis.
II) Parades corresponents a auto-turismes que conserven el seu caràcter de classe B)

Les principals parades del tipus I i II estaran proveïdes d'aparells telefònics, per rebre i comprovar trucades. La determinació del nombre de parades, la seva urbicació i dotació serà establerta per l'Entitat Metropolitana del Transport i els ajuntaments, prèvia consulta al *Consell Coordinador del Servei del Taxi.*[58]

Els taxis en servei normal s'han d'estacionar preferentment en parades, per tal d'assolir així una menor discrecionalitat en la sol·licitud de taxis per l'usuari, procurar estalviar el consum d'energia, evitar el cansament del conductor, impedir riscs d'accidents i procurar una major fluidesa al trànsit a les vies públiques.

A les parades els vehicles que hi acudeixin s'hauran de col·locar en ordre d'arribada i en aquest mateix ordre hauran de prendre el passatge.

Si els vehicles acudeixen a una parada en la qual no es troben estacionats altres vehicles o aquests siguin insuficients, i alhora hi hagi diversos usuaris que esperen, hauran de recollir necessàriament els usuaris per rigorós ordre d'arribada d'aquests. Només en cas d'urgència apreciada per agents de l'autoritat, podrà modificar-se la norma esmentada.

57 Pendent de constitució.

58 Pendent de constitució.

A les parades queda prohibit d'efectuar operacions que impedeixin la immediata posada en servei del vehicle.[59]

En cas de serveis especials que afectin les parades, s'establirà una normativa entre l'E.M.T. i l'ajuntament afectat, prèvia consulta del *Consell Coordinador del Servei del Taxi.*[60]

No es podrà prendre passatgers a menys de 50 metres de distància de les parades d'àmbit metropolità.

VI. Uniforme dels conductors

Els conductors de vehicles vestiran adequadament durant les hores de servei.

VII. Horaris

L'horari mínim de servei serà de 10 hores, incloses 2 hores de descans per a menjars, per al servei diürn, comprès entre les 6 hores i les 22 hores, i de 8 hores per al servei nocturn, comprès entre les 22 hores i les 6 hores.

Els períodes de 10 hores de servei diürn quedaran compresos entre els límits anteriorment fixats i s'autoritzaran per l'Entitat Metropolitana d'acord amb les seves necessitats.

En cas de serveis o situacions especials, l'Entitat podrà dictar normes que ampliïn o modifiquin les anteriors.

VIII. Dades característiques del servei

En el vidre posterior del vehicle s'haurà de col·locar obligatòriament un distintiu adhesiu transparent en el qual s'indicarà l'horari del servei, el dia de descans setmanal i el torn de vacances.

L'esmentat distintiu de dimensions normalitzades serà facilitat per l'Entitat i haurà de col·locar-se en forma visible per a informació dels usuaris i comprovació pels agents de l'autoritat.

IX. Dades del vehicle

El número de la llicència metropolitana del vehicle es gravarà a les portes del vehicle a tots dos costats i de forma simètrica.

A l'interior, i en lloc visible per a l'usuari, es fixarà una placa amb el número de matrícula i el número de la llicència metropolitana del vehicle.

59 Vegeu l'article 57,2 b) d'aquest Reglament.

60 Pendent de constitució.

X. Complements

L'Entitat podrà autoritzar complements temporals o transitoris per a serveis especials.

Els complements esmentats, les tarifes i les seves normes d'aplicació s'exhibiran a l'interior del vehicle, en lloc visible per a la seva comprovació per l'usuari.

XI. Homologació de vehicles auto-taxis[61]

Normativa per a l'acceptació de vehicles, dimensions i característiques a tenir en compte per a l'homologació de vehicles per al servei del taxi.

Article 1r: ***Dimensions i característiques.*** Les dimensions i característiques necessàries en els vehicles automòbils destinats al taxi queden definides de la manera següent:

a) Designació i definicions.

1. La designació i definicions es regirà pel punt 2 de la norma UNE 26-363-85, i el que aquí es complementa.

2. Cal tenir en compte que el punt H' és la traslació del punt H del seient del conductor a la posició de referència de conducció ergonòmica descrita en el punt 4.

b) Dimensions.

Les dimensions definides a continuació s'identifiquen amb els següents conceptes:

- Longitud de la carrosseria del vehicle.
- Accessibilitat del passatger del vehicle.
- Confortabilitat del passatger a l'interior del vehicle.

1. Longitud de la carrosseria.

Designació L1 Distància compresa entre els seus extrems anterior i posterior, excloent els para-xocs, sortints i accessoris. Referència: Norma UNE 26-363-85.

61 Redactat segons acord del Consell Metropolità de l'Entitat Metropolitana del Transport de data 14 de juliol de 1988 (BOP del 7 de setembre de 1988).

2. Accessibilitat del passatger.

Les portes podran ser d'obertura angular o corredisses.

L2 Distància horitzontal entre els montants mitjà i posterior del vehicle mesurada a una alçada per sobre de 650 mm sobre el punt més baix del terra del vehicle. Aquesta mida s'exigirà en una alçada mínima de 250 mm sense solució de continuïtat entre els dos montants. Norma UNE 26-363-85.

L3 Distància horitzontal entre els montants mitjà i posterior de la porta posterior amidada a una alçada per sobre de R+250 mm. Aquesta mida s'exigirà en una alçada mínima de 200 mm sense solució de continuïtat. Norma UNE 26-363-85.

L8 Distància lliure mínima des del coixí del seient posterior al montant central amidada en un pla horitzontal a una alçada compresa entre el llindar del forat de la porta i 75 mm per sobre. Adaptació: Norma UNE 26-363-85. Gràfic annex I.

H1 Distància lliure entre el llindar i la llinda del forat de la porta posterior amidada en un pla transversal. La mesura es mantindrà com a mínim en una longitud horitzontal de 300 mm de la part superior. Norma UNE 26-363-85.

H5 Distància vertical entre el paviment i el punt més baix del llindar de la porta posterior, amb el vehicle en ordre de marxa. Annex II.

H6 Distància vertical entre el punt més baix de la superfície interior del sòl del vehicle i el pla del paviment, amb el vehicle en ordre de marxa. Annex I.

Obertura angular de les portes posteriors. No s'aplicarà a portes lliscants. Norma UNE 26-363-85.

3. Confortabilitat del passatger.

A1 Distància mínima horitzontal entre plafons amidada en el pla transversal que passa pel punt R del seient posterior a una alçada entre R i R + 350 mm. sense incloure suportabraços, cendrers i guarnicions o d'altres accessoris. Aquesta mida es mantindrà almenys en una alçada de 150 mm sense solució de continuïtat. Norma UNE 26-363-85.

L5 Projecció sobre un pla longitudinal de la traça horitzontal de la distància entre el punt B i el punt R del seient posterior del costat del conductor. Norma UNE 26-363-85.

L9 Distància lliure mínima des del coixí del seient posterior al respatller del seient anterior, amidada en un pla horitzontal a una alçada compresa entre el llindar del forat de la porta i 75 mm sobre del mateix. El seient anterior es traslladarà en la posició de referència de conducció ergonòmica i amb un angle real d'inclinació del respatller de 25° o el més pròxim que sigui

possible, per la seva regulació. Posició de referència: apartat c) 4. Angle real d'inclinació del respatller, punt 1.4. Annex III. Directiva 77/649/CEE. Gràfic: Annex I.

L10 Distància lliure mínima entre el punt R del seient posterior i del respatller del seient anterior amidada en un pla horitzontal. El seient anterior es trobarà en la posició més retrassada i amb un angle real d'inclinació del respatller de 25° o el més pròxim que sigui possible per la regulació. Angle real d'inclinació del respatller, punt 1.4 Annex III. Directiva 77/649/CEE. Gràfic Annex II.

G Coeficient de confort. Superfície situada en un pla horitzontal donada pel producte de l'ample intern A1 per la distància L5. Aquesta superfície s'expressarà en m^2. Cotes A1 i L5. Norma UNE 26-363-85.

c) Posició de referència del seient anterior, per una conducció ergonòmica:

1. El punt H', per fixar la posició de referència del seient anterior per a una conducció ergonòmica, i en conseqüència mesurar la cota L9, es determinarà mitjançant col·locar, en el seient del conductor, el maniquí normalitzat descrit a l'annex III de la Directiva 77/649/CEE, publicada al *Diari Oficial de les Comunitats Europees* del 19 d'octubre de 1977 (13 vol. 08).

2. Per a la col·locació del maniquí sobre el seient davanter, se seguiran totes les instruccions descrites en la normativa indicada.

3. Quant a la posició angular dels peus del maniquí respecte a la cama, es fixarà en 85° l'angle d'eix de la cama del maniquí amb referència al pla inferior i exterior de la sabata d'aquest, de manera que l'angle agut correspongui entre la cama i la punta del peu.

4. Un cop assegut el maniquí en la forma descrita, al seient davanter i amb els talons recolzats en el terra del cotxe i lliscant sobre ell, s'avançarà el seient davanter fins que la planta del peu dret faci el primer contacte amb el pedal de l'accelerador. Establert aquest contacte, s'avançarà el seient fins al punt següent de fixació del seient sobre les seves guies, sempre i quan aquest punt es presenti abans de 12 mm amidats en l'horitzontal de la posició corresponent al primer contacte entre el peu del maniquí i el pedal de l'accelerador; si no fos així, es considerarà com a posició de referència de conducció ergonòmica la posició del seient que correspon a 12 mm més avançat que la posició en què s'ha presentat el primer contacte esmentat.

5. El procés descrit en els paràgrafs precedents 1, 2, 3 i 4 és l'escaient per a tots aquells cotxes, cas més freqüent, en què el moviment del seient del conductor és tan sols un trasllat endavant i endarrera, sobre guies rectes col·locades horitzontalment en el sòl del vehicle. En el cas de vehicles amb guies inclinades o no rectes i en el cas que el seient del conductor tingués més moviments possibles, es tindran en compte també els paràgrafs 6 i 7 d'aquest article (apartat 1 C).

6. En el cas que les guies del seient del conductor fossin inclinades o no rectes es pot presentar més d'una posició del seient del conductor en què es compleixin les condicions descrites en els paràgrafs precedents 1, 2, 3 i 4. En aquest cas es prendrà com a posició de referència per una conducció ergonòmica la del seient davanter en la qual a més de complir-se les condicions dels paràgrafs 1, 2, 3 i 4, també es compleixi que l'angle format per les línies de referència de la cama i la cuixa del maniquí esmentat formin un angle de 115° o el més pròxim possible a aquest valor.

7. En el cas que el seient del conductor admeti més moviment o en el cas que després d'aplicar el paràgraf 6 anterior encara existís indeterminació en la posició de referència per una conducció ergonòmica caldrà tenir en compte també l'angle entre les línies de referència corresponents a la cuixa i l'esquena del conductor. Fixar l'angle peu-cama en 85° i l'angle cama-cuixa en 115°, tal com ja s'ha dit, si encara existís indeterminació, es prendrà com a vàlida la posició de referència per a una conducció ergonòmica aquella en la qual les línies de referència de la cuixa i l'esquena del maniquí, projectades sobre el pla vertical i longitudinal del vehicle, formin un angle de 100° o el més pròxim possible.

Article 2n.: ***Límits de cotes i paràmetres.***

2.1. Les característiques dimensionals dels vehicles obtingudes d'acord amb l'apartat anterior hauran de complir tots i cadascun dels següents valors mínims:

L1: 3900 mm.
L2: 600 mm.
L3: 700 mm.
L8: 260 mm.
H1: 886 mm.
L9: 280 ± 10 mm.
L10: 590 ± 10 mm.(1)
G: 2,1 m^2 (G=A1 x L5)
a: 63°

(1) Quan el model examinat no compleixi aquest últim mínim, es podrà admetre la col·locació de topalls a les guies dels seients davanters, de manera que es compleixi aquest mínim, sempre i quan el seient davanter no quedi més avançat que la posició de referència per una conducció ergonòmica indicada a l'apartat c).

2.2. De la mateixa manera hauran de complir els següents valors màxims:

H5: 430 mm.
H6: 340 mm.

En el cas que no s'acompleixi qualsevol d'aquests dos valors, serà necessària la col·locació d'un estrep, degudament aprovat per aquesta Entitat, de manera que per entrar en el vehicle no calgui aixecar el peu més de 300 mm.

Article 3r.: ***Documentació a presentar.***

Instància dirigida al senyor gerent de l'Entitat Metropolitana del Transport,[62] en què s'especifiqui el tipus i/o variants de vehicle que se sol·licita homologar, a la qual s'adjuntaran els següents documents:

- Còpia del certificat d'homologació pel Ministeri d'Indústria i Energia del tipus de vehicle i/o variant de vehicle, inclosa la fitxa reduïda i la memòria descriptiva.

- Fullet de propaganda del vehicle i descripció de la variant.

- Descripció dels accessoris especials del tipus base i de la variant o variants que es tracti.

- Certificat del laboratori oficial dels valors de les característiques dimensionals del vehicle, determinades d'acord amb aquesta normativa.

- Certificat de la Conselleria d'Indústria sobre la possible ubicació i instal·lació del taxímetre, d'acord amb l'article 20 del Reglament per a l'aprovació i verificació d'aparells taxímetres, de data 25 de setembre de 1934 (Gaceta 28 de setembre de 1934).

- Certificat del taller o tallers autoritzats, instal·ladors de taxímetres, segons el qual els taxímetres de les diferents marques podran ser col·locats en la zona definida pels Serveis d'Indústria de la Generalitat de Catalunya.

- Classes de combustible utilitzable per les diverses variants del tipus de vehicle.

- Preu de venda, per als titulars de llicències de taxi, de cadascuna de les variants i dels accessoris.

- Compromís del fabricant o concessionari, que a tots els vehicles que es venguin com a taxi, se'ls hi col·locarà el topall, en el cas que fos necessari per un tipus determinat.

- Compromís del fabricant, que pot subministrar els vehicles pintats de color groc i negre.

Article 4t.: ***Control i homologació de vehicles destinats al servei d'auto-taxi.***

4.1. L'homologació dels nous tipus de vehicles proposats per al servei d'auto-taxi, la realitzarà l'Entitat Metropolitana del Transport.[63]

62 Actualment, l'Institut Metropolità del Taxi.

63 Actualment, l'Institut Metropolità del Taxi.

4.2. L'Entitat Metropolitana del Transport [64] es reserva el dret de verificar els vehicles comercialitzats per al servei d'auto-taxi, a fi de controlar si continuen complint les condicions d'homologació. En cas de no complir-les es retirarà l'homologació.

4.3. En la documentació de venda d'un vehicle destinat al servei d'auto-taxi, caldrà que el fabricant hi acompanyi un document certificant que el vehicle és completament conforme amb l'homologació corresponent al seu tipus i variant, d'acord amb la referència adjudicada per l'Entitat Metropolitana del Transport.[65]

Article 5è.:

En el cas de no acceptar un tipus o variant de vehicle, es pot demanar l'homologació d'una nova variant d'aquest tipus, en la què s'han introduït les modificacions necessàries per tal que compleixi aquesta normativa.

Les modificacions indicades hauran d'estar prèviament aprovades seguint els tràmits oficials.

Article 6è.: ***Disposició i ubicació de complements i accessoris.***

A més a més de les limitacions indicades per a l'homologació definitiva d'un vehicle com a taxi, caldrà tenir en compte les normes sobre la disposició i ubicació de complements i accessoris, tant interiors com exteriors, tal com mampares, taxímetres i repetidors, telèfon, etc., ja que l'incompliment o la impossibilitat de complir aquestes normes pot provocar la no homologació d'un tipus o variant d'un vehicle, o la no acceptació d'un vehicle concret.

Article 7è.: ***Taxa per homologació.***

La taxa per homologació de vehicles serà l'establerta a l'Ordenança Fiscal d'aquesta Entitat.

Disposició transitòria:

Pel que fa al tipus de vehicles anteriorment homologats per l'EMT,[66] en cas de no complir algunes de les limitacions imposades en la present normativa, s'aplicarà el següent:

a) Si compleix totes les limitacions menys una, s'acceptarà aquest tipus de vehicles durant tres anys, a partir de la data d'entrada en vigor d'aquesta normativa.

b) Si compleix totes les limitacions menys dues, dos anys.

64 Ídem anterior.

65 Ídem anterior.

66 Ídem anterior.

c) Si compleix totes les limitacions menys tres, un any.

d) Si no en compleix quatre o més, no serà acceptat.
I així doncs, qui desitgi posar en servei un vehicle com a auto-taxi, caldrà que s'asseguri que el tipus i variant en qüestió està homologat, ja que en cas contrari, caldrà que ell mateix sol·liciti l'homologació, seguint els tràmits indicats a l'article 3r.

Annex I

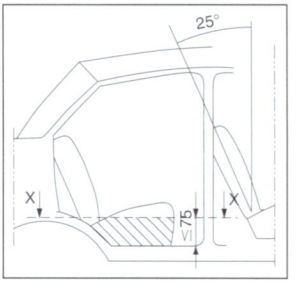

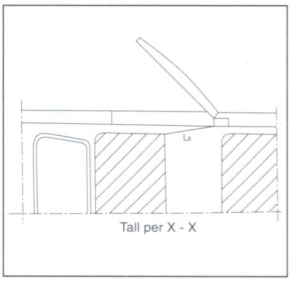

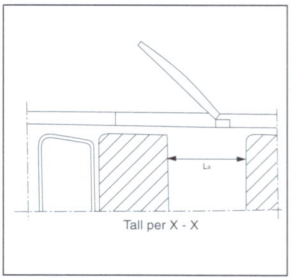

Annex II

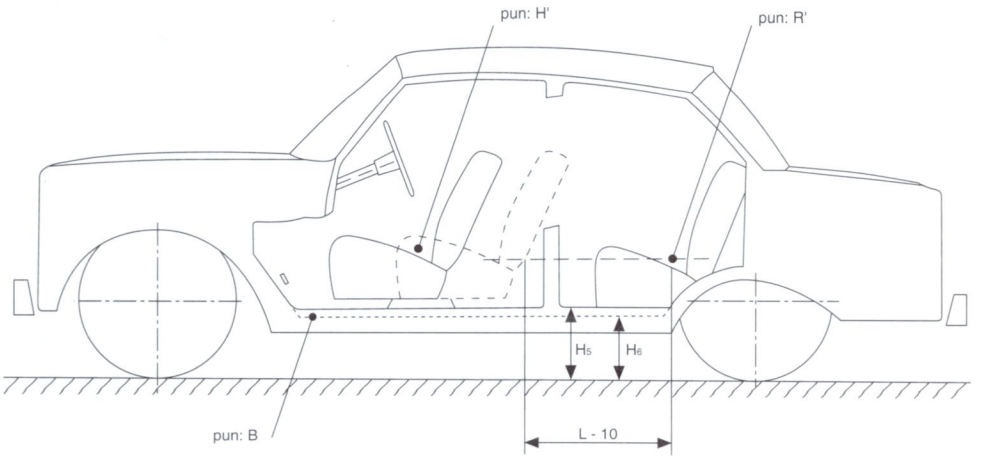

XII. Revisió de tarifes[67]

La revisió de tarifes serà anual. No obstant això, quan hi concorrin circumstàncies que afectin notòriament l'estructura de costs, es podrà iniciar l'expedient de revisió, a sol·licitud del *Consell Coordinador del Servei del Taxi.*[68]

XIII. Sancions

Es crearà una comissió del *Consell Coordinador del Consell del Taxi* [69] amb caràcter consultiu i facultatiu per a la intervenció en la tramitació d'expedients sancionadors.

XIV. Serveis de trucada telefònica a parada

Els usuaris, en sol·licitar un vehicle auto-taxi o auto-turisme a una parada dotada de telèfon, hauran d'indicar el seu nom, direcció i número de telèfon per tal que es pugui realitzar l'oportuna comprovació.

Pel servei telefònic esmentat s'haurà de percebre allò que marqui el taxímetre des de la sortida de la parada.

XV. Radiotelèfons

L'Entitat donarà suport a totes les gestions que li siguin sol·licitades per cooperatives o grups de taxistes, encaminades a la instal·lació de radiotelèfons o telèfons individuals en els vehicles.

Si un usuari sol·licita un vehicle per radiotelèfon individual, la central receptora de la trucada li haurà d'indicar el número de llicència, situació i municipi des del qual queda reservat el corresponent vehicle.

Les centrals de radiotelèfons o telèfon individual registraran tots els serveis efectuats amb indicació de les dades abans esmentades, i també l'adreça de l'usuari que el sol·licita.

Els registres hauran de ser presentants davant l'Entitat per tal que puguin ser comprovats pels usuaris que ho requereixin.

Per l'esmentat servei amb radiotelèfon o telèfon individual s'haurà de percebre el complement que es fixi anualment. Aquest suplement no es podrà exigir quan el servei es presti a un minusvàlid.

67 Cal tenir en compte el Decret 149/1988, de 28 d'abril, del Departament de Comerç, Consum i Turisme de la Generalitat de Catalunya (DOGC núm. 1022 de 25 de juliol de 1988).

68 Pendent de constitució.

69 Ídem anterior.

XVI.[70] Condicions que han de reunir els taxímetres

I. Prèvia autorització.

1r. Únicament podran adaptar-se als vehicles auto-taxi emparats en llicències de l'Entitat Metropolitana del Transport (EMT) aquells taxímetres que en la seva presentació compleixin les condicions mínimes exigides per l'esmentada Administració, amb caràcter general, que podran variar-se quan les innovacions tècniques dels aparells existents al mercat així ho aconsellin.

II. Sol·licitud.

2n. Els fabricants, importadors o distribuidors de comptadors taquicronomètrics que desitgin comercialitzar els taxímetres per a ser aplicats a vehicles emparats per llicències d'auto-taxi de l'EMT, hauran de sol·licitar l'acceptació d'aquesta Entitat, tot adjuntant a la sol·licitud còpia de la memòria i plànols presentats a l'organisme estatal o autonòmic competent per a l'homologació del prototipus, degudament compulsada pel Centre a les dependències del qual es trobi dipositada, així com de la publicació oficial de l'esmentada homologació. [71] (1)

Haurà de quedar igualment acreditada:

a) L'assistència tècnica dels sol·licitants als propietaris dels taxímetres, durant deu anys, com a mínim, un cop s'hagi acabat de fabricar el taxímetre que es presenti.

b) Que en un termini no superior a quinze dies, comptats a partir del següent a aquell en què aparegui publicat el canvi de tarifes, es proveirà als tallers autoritzats de tot el necessari per a efectuar les modificacions dels taxímetres, posant en coneixement de l'EMT el «checksum» que protegeix el programa.

c) Que s'ha formalitzat un contracte de subministrament, amb els tallers instal·ladors, per als successius canvis de tarifes, l'efectivitat dels quals estarà supeditada a l'admissió del taxímetre per l'EMT.

III. Documentació.

3r. Els conductors d'auto-taxis hauran de posseir i portar a sobre la targeta del taxímetre expedida pel Servei Territorial del Departament d'Indústria i Energia de la Generalitat de

70 Redactat segons acord del Consell Metropolità de l'Entitat Metropolitana del Transport de data 17 de setembre de 1992 (BOP del 23 d'octubre de 1992).

71 Vegeu notes al final de la Norma.

Catalunya, amb plena identificació de l'aparell, de la constant «K», del vehicle on va instal·lat i del taller que va intervenir en la seva adaptació, tot indicant la data en què va ser realitzada, la identificació dels precintes i la seva verificació pels Serveis Territorials d'Indústria.

IV. Inscripcions.

4t. Només seran acceptats per a la seva aplicació al servei d'auto-taxis els taxímetres de tarifes múltiples que presentin a la caràtula o en una placa precintada, fàcilment visible i legible, les inscripcions generals i d'identificació reglamentàriament exigides, amb indicació de la constant «K» i de la marca corresponent a la verificació primitiva de l'aparell.[2]

V. Components del conjunt.

5è. El dispositiu que forma la unió entre el generador d'impulsos i l'entrada del taxímetre estarà constituït per una mànega blindada, amb cable interior apantallat, de connexions indesmuntables accidentalment per haver-se incorporat a l'aparell per l'acció d'enroscat i posterior acoblament.[3]

1. S'entendrà per «mànega blindada» la constituïda per un tub metàl·lic flexible, obtingut per espiral engatellada de fleix galvanitzat amb funda exterior de plàstic. Proporciona la protecció de cables elèctrics susceptibles de riscs de tracció, torsió, cisallament, abrasió, plegats successius i temperatures de contacte fins a 85 graus centígrads.

2. Les mànegues s'uniran als elements receptors mitjançant accessoris adients d'encaix que assegurin la continuïtat de la protecció que proporcionen als conductors.

3. Haurà d'entendre's com «cable interior apantallat» el cable multifiliar que transporta el senyal elèctric des del generador d'impulsos al taxímetre, el qual haurà de ser apantallat i discorrerà per l'interior de la mànega blindada.

6è. El generador d'impulsos proporcionarà un doble senyal per a cada impuls emès, de forma que només pugui ser interpretada o decodificada pel taxímetre (doble tren d'impulsos).

VI. Instal·lació.

7è. Per tal de garantir la inviolabilitat dels taxímetres i facilitar la inspecció de les tarifes marcades per aquests aparells, la seva instal·lació s'ajustarà als següents criteris:

a) El taxímetre disposarà les connexions a la part posterior, de manera que quedin totalment a la vista.

b) A excepció de la connexió del generador d'impulsos, que anirà directament al taxímetre, la resta dels elements s'empalmaran a través d'una capsa de connexions.

Serà precintable i se situarà al recinte del motor, en un emplaçament molt accessible per a inspecció i treball.

Així mateix, aquesta capsa incorporarà l'interruptor del taxímetre, quan l'aparell instal·lat no disposi pròpiament d'aquesta funció.

c) El cablejat entre la capsa de connexions i el taxímetre anirà sota mànega blindada d'idèntiques característiques a la que s'utilitzi per a la connexió del generador d'impulsos.

d) Queda totalment prohibida la col·locació d'interruptors auxiliars del taxímetre al recinte d'ocupants del vehicle.

e) La capsa de connexions haurà de portar els precintes del taller instal·lador autoritzat.

8è. Els propietaris o usuaris dels taxímetres estaran obligats a adaptar a la instal·lació dels taxímetres qualsevol mesura que l'EMT consideri necessària per a millorar les condicions de seguretat.[4]

VII. Ubicació.

9è. Els taxímetres hauran de situar-se de manera que tant el propi aparell com les mànegues de connexió i els seus precintes de garantia, es trobin descoberts en el con de visió dels usuaris situats en els seients posteriors, amb l'objecte que puguin veure perfectament les xifres indicadores de l'import del servei i la inviolabilitat del taxímetre.[5]

10è. Els aparells s'ubicaran a sobre del terç superior central del quadre de comandament del vehicle, de forma que quedin visibles totes les seves cares, essent obligatòria la utilització d'un suport o peu adaptador homologat conforme a les condicions de seguretat dels vehicles.[6]

VIII. Precaucions.

11è. Els taxímetres hauran d'adaptar-se als mòduls indicadors lluminosos de les tarifes de manera que en cap moment puguin perturbar el bon funcionament de l'instrument de medició, permetre l'accès al mecanisme o a les transmissions del mateix ni interrompre la seva lluminositat per accionament independent del propi aparell comptador taxímetre.[7]

12è. Els taxímetres electrònics que hagin d'instal·lar-se als vehicles auto-taxis emparats per llicències de l'EMT, hauran de comptar amb un generador de doble tren d'impulsos que no admeti més velocitat que la màxima permesa pel Reglament General de Circulació[8] i un dispositiu que bloquegi el taxímetre quan es fongui la bombeta del mòdul exterior.

13è. En els vehicles dotats de sortida tacomètrica digital ha de quedar garantida la total independència dels circuits que alimenten el velocímetre i el taxímetre, sense que hi hagi pos-

sibilitat d'interferència entre ells, per la qual cosa aquest tipus de vehicle haurà de disposar d'un conjunt d'adaptació totalment precintable.[9]

14è. Els dígits del visualitzador del taxímetre emetran llum pròpia, amb el color i lluentor necessaris per aconseguir el **contrast de lluminància**[10] adient, que permeti la perfecta lectura d'aquests, amb independència de la llum exterior.

15è. Serà obligatori el màxim nivell d'intensitat dels dígits del visualitzador en els taxímetres que, per la seva construcció, admetin diferents possibilitats de potència llumínica.

16è. Els taxímetres amb possibilitat d'aplicació de senyal de ràdio exterior per al canvi automàtic de tarifa estaran salvaguardats contra aquesta utilització, llevat de disposició en contrari de l'EMT.

IX. Precintes.

17è. Els tallers autoritzats no podran instal·lar ni els Serveis d'Indústria verificar, ni precintar, cap aparell taxímetre col·locat en un auto-taxi que ostenti els signes distintius de l'EMT quan la persona que ho sol·liciti no tingui llicència d'aquesta Entitat, per la qual cosa, en el moment de l'actuació que correspongui, els interessats hauran de presentar l'original de la llicència metropolitana en vigor[11] i la targeta del taxímetre perquè aquesta darrera sigui degudament diligenciada.

18è. Els precintes que han de dur els taxímetres[12] seran de la naturalesa i la forma que l'EMT consideri més adients per tal de garantir la seva inviolabilitat prèvia conformitat del Centro Español de Metrología, tot i respectant, en tot cas, la identificació del taller instal·lador, i estaran situats a l'emplaçament fixat a l'ordre per la qual es va aprovar el model.

19è. Amb l'objecte de garantir als habitants de l'àmbit territorial de l'EMT l'absoluta fiabilitat dels taxímetres que marquen la tarifa a abonar pel servei d'auto-taxis, aquests instruments mostraran al descobert, de forma ostensible, els precintes del taller instal·lador i de la seva verificació per Indústria, i per la qual cosa serà necessari utilitzar un cable que sobresurti cinc centímetres, com a mínim, darrere l'últim precinte aplicat.[13]

20è. Només els industrials oficialment autoritzats per a la reparació de taxímetres podran aixecar els precintes dels aparells instal·lats als vehicles, col·locant-ne el seu un cop corregida la deficiència, circumstància que es farà constar a la targeta del taxímetre, que serà degudament diligenciada pel taller, tot i fent constar la data en què va realitzar la reparació i la identificació del precinte.[14]

21è. Quan els precintes hagin estat aixecats pels tallers autoritzats per qualsevol circumstància, aquests hauran de precintar de nou l'aparell amb els seus, sempre després de corregir-los, i el titular de la llicència haurà de presentar el vehicle als Serveis d'Indústria per a la seva comprovació, dins dels tres dies hàbils següents al nou precintat, excepte en el cas

de modificació de tarifes, ja que cada titular de llicència deurà presentar-se en el termini que, com a màxim, li hagi estat assignat en la programació publicada, còpia de la qual romandrà exposada als esmentats tallers.[15]

X. Caducitat.

22è. No s'admetrà la col·locació de taxímetres amb més de 10 anys d'antiguitat als vehicles que es presentin per realitzar un canvi de material per substitució de l'aplicat a la llicència, excepte en el cas que hagi estat prorrogada l'aprovació del model per l'organisme estatal o autonòmic competent[16] i compleixin les prescripcions d'aquesta normativa.

XI. Tarifes.

23è. Els taxímetres marcaran únicament les tarifes aprovades per a la baixada de bandera, quilomètrica i temps d'espera; quedaran bloquejats la resta dels suplements autoritzats a les tarifes vigents en la quantia màxima admesa en el canvi de tarifes.

XII. Utilització.

24è. El taxímetre començarà a funcionar (baixada de bandera) quen el vehicle iniciï la marxa per complir el servei que hagi estat sol·licitat per l'usuari que es trobi acomodat a l'interior del vehicle.

En arribar al lloc de destinació, el conductor haurà de posar el comptador en punt mort i, un cop realitzat aquest requisit, indicarà al passatger l'import del servei.

Així mateix, posarà l'aparell taxímetre en punt mort en el cas que, durant el servei, es produeixi algun accident o avaria en el propi vehicle, que l'interrompi.[17]

25è. Si un cop iniciat un servei, el conductor hagués oblidat posar en marxa el comptador, serà al seu càrrec exclussiu l'import degut fins al moment d'advertir la falta, encara que fós el de finalitzar la carrera, a exclusió de l'import de baixada de bandera, llevat que el passatger estigui disposat a abonar-li la quantitat que de comú acord convinguin,[18] de la mateixa manera es procedirà amb la continuació del servei paralitzat a causa d'avaria o accident.

XIII. Revisions.

26è. No podrà prestar servei cap vehicle auto-taxi, el taxímetre del qual no disposi del precinte corresponent a la revisió anual dels Serveis d'Indústria de la Generalitat de Catalunya, o de les verificacions que, amb independència d'aquesta, caldrà realitzar quan es produeixi una substitució de l'aparell taxímetre, una reparació d'aquest o un canvi de tarifes;[19] en aquest darrer cas es donarà un marge de tolerància que afectarà a cada número de llicència de manera diferent, segons el termini màxim que li hagi estat concedit en la programació corresponent al canvi de tarifes.

27è. Els titulars dels taxímetres que hagin realitzat una modificació de tarifes, hauran d'anar amb el vehicle als Serveis d'Indústria de la Generalitat de Catalunya per a realitzar la seva verificació,[20] en un termini màxim que individualment es concedirà a l'efecte en la programació correlativa a l'aprovació de les noves tarifes. Aquest termini, que mai podrà ser inferior a tres dies,[21] es publicarà, per a general coneixement, en uns llistats on apareixeran el número de la llicència i el nom del seu titular, i seran exhibits als tallers autoritzats per a la modificació de tarifes, les oficines de l'EMT i les instal·lacions on es realitzen les revisions metropolitanes d'auto-taxis.

28è. Les inspeccions periòdiques dels auto-taxis, realitzades pels Serveis d'Indústria de la Generalitat de Catalunya, són independents de les revisions anuals dels taxímetres instal·lats als vehicles i de les revisions que han de realitzar-se quan es produeixi un canvi d'aparell taxímetre o de tarifes.[22]

Això no obstant, quan el canvi de tarifes sigui anual, la verificació per modificació realitzada en els terminis a què fa referència l'apartat anterior serà garantia suficient per a l'EMT si els Serveis d'Indústria de la Generalitat de Catalunya les consideressin com a vàlides, als efectes de verificació periòdica, ja que es realitzen els mateixos assaigos i comprovacions requerits per a aquesta darrera revisió.[23]

29è. Els titulars de llicència que hagin de reparar un taxímetre o recol·locar-ne un altre que hagi estat retirat per compliment de sanció, o per qualsevol altra causa, exigiran al taller instal·lador que diligenciï a l'acte la targeta del taxímetre tot i indicant la data en què ha estat manipulat i precintat l'aparell, a partir de la qual disposaran de tres dies per a presentar-lo als Serveis d'Indústria per a la seva verificació, extrem que deurà constar també a l'esmentat document.[24]

Quan hom hagi d'instal·lar un nou taxímetre, aquest haurà de figurar en la relació dels admesos per l'EMT i en la seva instal·lació se seguirà el procediment esmentat en el paràgraf anterior.

30è. A les revisions metropolitanes anuals es comprovarà que els taxímetres acompleixen les anteriors prescripcions, que presenten els precintes intactes i la data en què va ser diligenciada pels Serveis d'Indústria la targeta del taxímetre, aixecant-ne acta en aquells casos en què l'aparell hagi estat verificat amb posterioritat a la data assignada a la llicència en el canvi de tarifes o transcorreguts més de tres dies des de la data de la reparació.

XIV. Actuació inspectora.

31è. Els inspectors nomenats per l'Entitat Metropolitana del Transport per al Servei del Taxi tindran la consideració d'agents de l'autoritat, a tots els efectes, en l'exercici de les seves funcions.

32è. L'EMT realitzarà inspeccions programades de caire sistemàtic per a comprovar que els

taxímetres instal·lats als vehicles auto-taxis s'adapten a les prescripcions exigides per aquest Reglament, limitant l'objectiu de cada campanya a aspectes concrets del mateix, per l'acompliment del qual s'establiran terminis successius.

33è. Els conductors de vehicles auto-taxis emparats per llicències de l'EMT estan obligats a permetre l'accés a l'interior del vehicle i aixecar-ne el capot per procedir a les comprovacions necessàries del taxímetre i els seus accessoris, quan siguin requerits a l'efecte per agents de l'autoritat i els inspectors anomenats per la citada Entitat, els quals hauran d'exhibir en l'acte de la inspecció la targeta del taxímetre.[25]

34è. En el moment de la inspecció s'aixecarà la corresponent acta, en la qual s'haurà de reflectir amb claredat i precisió els antecedents i les circumstàncies dels fets que la motivaren, i es descriurà la manera que presenta la instal·lació del taxímetre i els seus accessoris, així com les anomalies observades.

Els interessats podran fer constar en la mateixa acta, la conformitat o disconformitat motivada amb el contingut descrit per l'inspector.

35è. Els fets que figurin recollits en les actes, els informes i els butlletins de denúncia dels serveis d'inspecció es consideraran certs, llevat de prova en contra, sens perjudici de la necessària instrucció, en el seu cas, de l'expedient sancionador corresponent.[26]

XV. Infraccions.

36è. Es consideraran infraccions molt greus:

a) La manipulació del taxímetre o de qualsevol dels components del conjunt instal·lat, a l'objecte de permetre l'operativitat de tarifes no autoritzades.

b) Prestar servei sense dur els precintes del taller instal·lador que va efectuar la darrera modificació o reparació.

37è. Es consideraran infraccions greus:

a) El cobrament abusiu i el mal funcionament del taxímetre, imputable al taxista per inadequada aplicació de les tarifes.

b) Prestar servei sense dur els precintes d'Indústria en data posterior als tres dies de la reparació.

c) Prestar servei sense portar els precintes d'Indústria en data posterior a la que, com a màxim, va correspondre a la llicència en el canvi de tarifes.

d) La negativa a col·locar el taxímetre en la forma i lloc indicats per l'EMT.

e) No posseir la targeta tècnica del taxímetre quan el conductor presti servei.

f) Negar-se el conductor d'un auto-taxi a presentar la targeta del taxímetre quan li sigui requerida pels agents de l'autoritat o els inspectors anomenats per l'EMT.

g) No portar diligenciada la targeta del taxímetre pel taller instal·lador que va realitzar la darrera modificació o reparació.

38è. Tindran la consideració de faltes lleus:

a) No portar el conductor de l'auto-taxi la targeta tècnica del taxímetre.

b) No dur exposades a l'interior del vehicle les tarifes vigents, per a coneixement dels usuaris i cobrament dels suplements autoritzats.

XVI. Sancions.

39è. El procediment sancionador aplicable a aquestes infraccions serà el que es conté al capítol II del títol novè de la Llei 12/1987, de 28 de maig, del Parlament de Catalunya.

40è. Les sancions pecuniàries es graduaran de conformitat amb el que disposa l'article 56 de l'esmentada llei.

41è. Amb independència de les multes en les que els interessats puguin incórrer per la comissió d'infraccions contingudes en aquesta Norma Complementària, els infractors podran ser sancionats conjuntament amb les suspensions que conté l'art. 60 del Reglament regulador del servei d'auto-taxis, de 12 de març de 1981 (BOP Nº 78 d'1 d'abril de 1981), de manera que correspongui a les infraccions molt greus un termini mínim de sis mesos de suspensió de llicència.

Disposicions transitòries.

Primera. La instal·lació dels precintes preceptius en els terminis fixats als articles 30è i 32è, començarà a exigir-se quan aquests ja hagin transcorregut, després de la propera modificació per increment de tarifes.

Segona. L'adequació de la instal·lació del taxímetre i els seus accessoris, haurà d'efectuar-se en un termini màxim de cinc anys, excepte en allò que es refereix a la seguretat interior del vehicle, condició aquesta última que s'exigirà des de l'entrada en vigor d'aquesta normativa.

Tercera. A partir de l'1 de gener de 1994, els taxímetres hauran de dur incorporada una impressora expendedora del rebut de la carrera, segons el model autoritzat per l'EMT.

(1) Article 10, apartat I, incisos 4 i 5 del R.D. 1596/1982, de 18 de juny.
Article 7 a) de la Llei 3/1985, de 18 de març, de Metrologia.
Decret 199/1991, de 30 de juliol, de la Generalitat de Catalunya, al qual es determinen els òrgans competents en matèria de control metrològic.

(2) Articles 4t. i 7è. del RD 1596/1982, de 18 de juny.
Articles 23 al 29, ambdós inclosos, del RD 1616/1985, d'11 de setembre.

(3) Garantia que concorda amb el que disposa l'article 6è. 2, del RD 1596/1982, de 18 de juny.

(4) Per analogia amb l'article 26 del RD 2413/1973, de 20 de setembre (BOE núm. 242 de 9 d'octubre de 1973) pel qual va ser aprovat el Reglament Electrònic per a baixa tensió, modificat pel RD 2295/1985, de 9 d'octubre (BOE núm. 297 de 12 de desembre de 1985).

(5) Article 20, paràgraf primer, de l'Annex núm. 6 del Codi de la Circulació.

(6) Reglament núm. 21 sobre prescripcions uniformes relatives a l'homologació de vehicles quant al seu condicionament interior, annex a l'Acord de Ginebra del 20 de març de 1958.

(7) Article 3r, 3, 4 del RD 1596/82, de 18 de juny.
Ordre del Ministeri d'Indústria i Energia de 13 de setembre de 1978.
Ordre de la Presidència del Govern de 17 de juliol de 1978.

(8) Article 48 ap. 1.1.a) del R.D. 13/1992, de 17 de gener (BOE núm. 27 de 31 de gener de 1992).

(9) Segons esquema que apareix publicat a la «Revue de Métrologie, t.67, nº 6, juin 1989», on es reprodueix còpia del «Bulletin Officiel des Instruments de Mesure» francès.

(10) El contrast de lluminància és una magnitud física mesurable que es defineix com la diferència relativa de lluminància entre dues parts d'un camp visual (dígits sobre fons).

(11) Article 25 de l'Annex núm. 6 del Codi de la Circulació.

(12) Article 6 del RD. 1596/1982, de 18 de juny.

(13) Article 21 de l'Annex núm. 6 del Codi de la Circulació.
Article 6 del RD. 1596/1982, de 18 de juny.

(14) Article 30 de l'Annex núm. 6 del Codi de la Circulació.

(15) Article 31 de l'Annex núm. 6 del Codi de la Circulació.
Article 30è de la present Norma Complementària.

(16) Articles 1r i 2n. de RD 1616/1985, d'11 de setembre.
Article 1r,1, a) del Decret 199/1991, de 30 de juliol, pel qual es determinen els òrgans competents en matèria de control metrològic.

(17) Article 39, apartats 1, 2 i 3 del Reglament Regulador del Servei d'Auto-taxis, de 12 de març de 1981.

(18) Article 39, apartat 4 del Reglament Regulador del Servei d'Auto-taxis, de 12 de març de 1981 (BOP núm. 78 d'1 d'abril de 1981).

(19) Article 8è, 1, del RD. 2344/1985, de 20 de novembre, pel qual es regula la inspecció tècnica de vehicles.

(20) Article 1r. 1 del Decret 199/1991, de 30 de juliol, pel qual es determinen els òrgans competents en matèria de control metrològic.
Article 8è. 1 del RD. 2344/85, de 20 de novembre.

(21) Article 31 de l'Annex núm. 6 del Codi de la Circulació.

(22) Article 8è. 1 del RD. 2344/85, de 20 de novembre, pel qual es regula la inspecció tècnica de vehicles.
Article 1r. 1.c) i 1r.1.d) del Decret 199/1991, de 30 de juliol, pel qual es determinen els òrgans competents en matèria de control metrològic.

(23) Per analogia amb l'article 253.II.2) del Codi de la Circulació.

(24) Paràgraf primer de l'article 20, article 22 b) i article 31, tots ells de l'Annex núm. 6 del Codi de la Circulació.

(25) Article 50,2, de la Llei 12/1987 del Parlament de Catalunya, de 12 de juny de 1987.

(26) Articles 169, c) i 172.2 del Decret 319/1990, de 21 de desembre, pel qual s'aprova el Reglament de la Llei de regulació del transport de viatgers per carretera mitjançant vehicles de motor.

XVII. Publicitat exterior

a) La publicitat exterior haurà d'anar col·locada en pannells situats a la part superior del vehicle, fixats per mitjà de suports homologats pels Serveis d'Indústria de la Generalitat de Catalunya.

Els pannells esmentats no superaran les mides que es determinin, previ informe tècnic, en l'autorització. Els pannells no podran ser lluminosos, hauran de ser abatibles i disposar dels mecanismes automàtics de seguretat.

En cap cas no hauran d'impedir o limitar la capacitat del portaequipatge preceptiu.

Tampoc no es podran instal·lar de manera que perjudiquin la visibilitat o funcionament de l'aparell indicador lluminós de tarifes de l'exterior dels auto-taxis.

b) Els pannells anunciats s'hauran d'ajustar, per tant, en la seva forma i contingut, a allò que disposa l'Estatut de la Publicitat, Codi de la Circulació i altres normes d'aplicació.

c) Els anuncis no podran anar en contra o causar desprestigi a institucions, organismes, països o persones, ni atemptar contra la moral o els bons costums admesos socialment en el país.

En tot cas, l'Entitat Metropolitana del Transport podrà ordenar la retirada de qualsevol missatge publicitari que consideri que vulnera aquestes condicions, i podrà ordenar la suspensió de l'autorització de publicitat d'un a dotze mesos i, en el supòsit de reincidència, inhabilitar l'empresa per explotar publicitat en els auto-taxis o auto-turismes.

d) Els vehicles autoritzats per a dur la publicitat només podran portar col·locats els anuncis degudament autoritzats i els distintius i rètols propis del servei. L'esmentada autorització s'acreditarà mitjançant el document que, a tal efecte, expedeixi l'Entitat.

e) L'autorització per a l'exhibició d'anuncis publicitaris a l'exterior dels vehicles, l'atorgament de la qual serà competència de la Gerència Metropolitana, es concedirà als titulars de llicències d'auto-taxis i auto-turismes, i podrà ser sol·licitada bé directament per aquests, bé a través de persona natural o jurídica que actuï en nom i representació d'aquells, bo i acreditant-ho de forma fefaent, d'acord amb la legislació vigent. En tots dos casos, la sol·licitud s'haurà de formular per escrit i s'acompanyarà del corresponent projecte aprovat per la Conselleria d'Indústria de la Generalitat de Catalunya i, en el seu cas, per la Jefatura Provincial de Tráfico. L'autorització caducarà, en tot cas, el 31 de desembre de cada any.

f) L'autorització metropolitana estarà subjecta al pagament de la corresponent taxa, que serà exigida amb independència del pertinent impost municipal.

g) El titular de llicència que exhibeixi publicitat tot contravenint les anteriors normes, incorrerà en falta molt greu tipificada a l'article 59.3 e) del Reglament Regulador del Servei d'Auto-taxis i Auto-turismes de l'Entitat Metropolitana del Transport.

XVIII. Publicitat interior

a) La publicitat a l'interior dels vehicles anirà col·locada en el respatller dels seients davanters.

Els anuncis no seran fixos ni d'adhesió directa, sinó que disposaran d'un suport a fi que puguin ser col·locats o retirats per decisió del titular de la llicència.

Seran de material que no pugui ocasionar perill o toxicitat als passatgers, limitar la visibilitat del conductor, reduir les condicions de comoditat del vehicle, ni impedir la perfecta visió del taxímetre per l'usuari.

Les dimensions del cartell publicitari, inclòs el suport, no podran excedir a les del respatller de cadascun dels seients davanters en els quals sigui col·locat, i podran inserir-s'hi un o diversos anuncis alhora.

b) L'autorització per a l'exhibició d'anuncis publicitaris a l'interior dels vehicles, l'atorgament de la qual serà competència de la Gerència Metropolitana, es concedirà als titulars de llicències d'auto-taxis i auto-turismes, i podrà ser sol·licitada bé per aquests, bé per empreses publicitàries o beneficiàries d'elles, sempre que actuïn en nom i representació dels titulars esmentats.

En tots dos supòsits, la sol·licitud s'haurà de formular per escrit i s'acompanyarà del corresponent projecte.

L'autorització caducarà, en tot cas, el dia 31 de desembre de cada any.

c) La publicitat a l'interior dels vehicles auto-taxis i auto-turismes no podrà anar en contra o causar desprestigi a institucions, organismes, països o persones, ni atemptar contra la moral o bons costums admesos socialment en el país.

d) Els vehicles auto-taxis i auto-turismes únicament podran dur col·locats a més dels distintius i rètols propis del servei, els anuncis publicitaris degudament autoritzats.

L'autorització esmentada s'acreditarà mitjançant el document que, a tal efecte, expedeixi l'Entitat.

e) L'autorització a què es refereixen els epígrafs b) i d) estarà subjecta al pagament de la corresponent taxa metropolitana, que s'exigirà amb independència del pertinent impost municipal.

f) Serà nul·la tota publicitat contrària a allò que estableix l'estatut de la Publicitat, Codi de la Circulació i altres disposicions de rang superior a les presents normes.

g) El titular de llicència que exhibeixi publicitat tot contravenint les anteriors normes incorrerà en falta molt greu, tipificada a l'article 59.2 d) del vigent Reglament Regulador del Servei d'Auto-taxis i Auto-turismes de l'Entitat Metropolitana del Transport.

Les precedents Normes, de conformitat amb allò que es disposa a l'article 7.2 del Reglament de Serveis de les Corporacions Locals, entraran en vigor des de l'anunci de la seva publicació en el Butlletí Oficial de la Província.

Descans Setmanal

LABORABLES

DILLUNS	DIMARTS	DIMECRES	DIJOUS	DIVENDRES
		(descansen les llicències acabades en)		
1-2	3-4	5-6	7-8	9-0

Si entre el dilluns i el divendres hi hagués un dia festiu, seguiria sent vàlida l'anterior assignació de dies de descans.

CAPS DE SETMANA

DISSABTE PARELL

Descansen: 0, 2, 4, 6, 8
Treballen: 1, 3, 5, 7, 9

DISSABTE SENAR

Descansen: 1, 3, 5, 7, 9
Treballen: 0, 2, 4, 6, 8

DIUMENGE PARELL

Descansen: 0, 2, 4, 6, 8
Treballen: 1, 3, 5, 7, 9

DIUMENGE SENAR

Descansen: 1, 3, 5, 7, 9
Treballen: 0, 2, 4, 6, 8

En cas de coincidir que, en un cap de setmana, el dissabte fos dia 31 i el diumenge dia 1, ambdós senars, el torn de descans es realitzaria de la manera següent:

Dissabte 31: Descansaran les llicències senars i treballaran les parells.

Diumenge 1: Descansaran les llicències parells i treballaran les senars.

Taula de modificacions

Sessió Consell Metropolità		Modificació
24 maig	1984	Aprovació Disposició Addicional Quarta
18 juliol	1984	Aprovació Norma Complementària XVIII
20 desembre	1984	Modificació articles 16.2, 43.1, 53.1, 57.2.a) i 59.3 Aprovació Norma Complementària XVII
24 desembre	1984	Modificació Norma Complementària I, III, paràgraf 1r., i XVI
14 febrer	1985	Supressió article 58.2.j), 59.2.i) Modificació article 9è.
18 abril	1985	Assumpció i Aprovació Normes Classe «C»
27 febrer	1986	Modificació article 18.1.d) Modificació article 60, paràgraf 1r, apartats B i C, i paràgraf 2n Supressió Norma Complementària XIV
26 juny	1986	Aprovació article 58.2.j)
14 juliol	1988	Modificació article 27, paràgraf 1 Modificació Norma Complementària XI
5 octubre	1989	Supressió article 21 a)
17 setembre	1992	Derogació de l'apartat a) de l'article 59.2 Modificació Norma Complementària XVI
28 abril	1994	Modificació articles 1.2, 3.1., 52.1., 52.2 i 52.3 Substitució de totes les mencions a la Corporació Metropolitana de Barcelona per Entitat Metropolitana del Transport.

Reglamento regulador del servicio de autotaxis, autoturismos y especiales o de abono de la Entidad Metropolitana del Transporte[1] y normas complementarias

Aprobado por el Consejo Metropolitano en sesión de fecha 12 de marzo de 1981. Publicado en el B.O.P. Nº 78 de 1 de abril de 1981.

1 Sustituidas todas las referencias a la "Corporación Metropolitana de Barcelona" por "Entidad Metropolitana del Transporte", en virtud del acuerdo adoptado por el Consejo Metropolitano de la Entidad Metropolitana del Transporte de 28 de abril de 1994 (BOP nº 121 de 21 de mayo de 1994).

Índice

Capítulo I
Normas generales 69

Capítulo II
Licencias 73

Capítulo III
De los vehículos 79

Capítulo IV
Tarifas 83

Capítulo V
Prestación de servicio 84

Capítulo VI
Personal afecto al servicio 89

Disposiciones adicionales 98

Disposiciones finales 99

Disposición transitoria 100

Normas complementarias 101

Cuadro de regulación del descanso semanal 126

Tabla de modificaciones 127

Artículo 1º:

1. Es objeto de este Reglamento la regulación del servicio metropolitano de transporte de viajeros en automóviles ligeros de alquiler con conductor.[2]

2[3]**.** Las normas contenidas en el presente Reglamento se interpretarán y aplicarán en concordancia con la legislación superior en materia de transporte en general.

En lo no previsto en el presente Reglamento o en sus disposiciones complementarias, serán de aplicación las normas de régimen local, las de seguridad vial, así como la legislación autonómica y estatal en materia de transporte.

Artículo 2º:

Los servicios objeto de intervención administrativa con carácter metropolitano, regulados en este Reglamento, se establecen bajo las siguientes modalidades:

Clase A) «Autotaxis». Vehículos que prestan servicios medidos por contador taxímetro, ordinariamente dentro del suelo urbano o urbanizable del ámbito metropolitano.

Clase B)[4] «Autoturismos». Vehículos que prestan servicios dentro o fuera de los núcleos urbanos antes dichos, sin contador taxímetro.

Clase C)[5] «Especiales o de Abono». Vehículos que prestan servicios en el mencionado territorio, diferentes de los de las clases anteriores, ya sea por su mayor potencia, capacidad, lujo, dedicación, finalidad, etc., ya porque los conductores tengan conocimientos acreditativos superiores a los obligados e inherentes a los de su profesión y apropiados a la especialidad que los caracteriza (turística, representativa, etc.).

---

2 La gestión del servicio es realizada por el INSTITUTO METROPOLITANO DEL TAXI, organismo autónomo creado por la Entidad Metropolitana del Transporte con dicho objeto.

3 Redactado según acuerdo del Consejo Metropolitano de la Entidad Metropolitana del Transporte de 28 de abril de 1994. (BOP núm. 121 de 21 de mayo de 1994).

4 Téngase en cuenta en lo sucesivo lo dispuesto en el Real Decreto 1211/1990 de 28 de septiembre (BOE nº 241 de 8 de octubre de 1990), por el que se aprobó el Reglamento de la Ley de Ordenación de los Transportes Terrestres.

5 Ídem anterior.

Artículo 3º:[6]

1. El ámbito de aplicación[7] de este Reglamento es el definido en la Ley 7/87, de 4 de abril, del Parlament de Catalunya y por tanto comprende los municipios de Badalona, Barcelona, Castelldefels, Cornellà de Llobregat, Esplugues de Llobregat, Gavà, l'Hospitalet de Llobregat, Montcada i Reixac, Montgat, el Prat de Llobregat, Sant Adrià de Besòs, Sant Boi de Llobregat, Sant Feliu de Llobregat, Sant Joan Despí, Sant Just Desvern, Santa Coloma de Gramenet, Tiana i Viladecans.

También será de aplicación al ámbito territorial de los municipios que establezcan acuerdo con la Entidad Metropolitana del Transporte para la prestación del servicio del taxi.[8]

2. Las presentes normas regirán con carácter uniforme en todo el territorio metropolitano, con las excepciones en ellas señaladas y las que puedan establecerse al desarrollarlas en Normas Complementarias por haber asumido la Entidad Metropolitana del Transporte, en adelante Entidad, las facultades de intervención administrativa correspondientes a los ayuntamientos que la integran en lo referente a los cascos urbanos, y por ejercer en el resto del territorio las competencias que la legislación especial en materia de transportes mecánicos por carretera atribuye a la Administración del Estado.

Artículo 4º:

1. La intervención de la Entidad en el servicio de «autotaxis», «autoturismos» y «especiales o de abono» se ejercerá por los siguientes medios:

A) Disposiciones complementarias para la mejor prestación del servicio.
B) Ordenanza Fiscal para la aplicación uniforme de las correspondientes tasas.
C) Aprobación de las tarifas del servicio, con arreglo a lo previsto en el capítulo IV del presente Reglamento.
D) Sometimiento a previa licencia metropolitana.
E) Concesión de licencia metropolitana.
F) Fiscalización de la prestación del servicio.
G) Órdenes individuales, constitutivas de mandato, para la ejecución de un acto, o la prohibición del mismo.

La Entidad podrá delegar en los ayuntamientos interesados o afectados la intervención administrativa de dichos servicios, o recabar su colaboración en la forma que estime más oportuna para la eficacia de los mismos.

---

6 Véase nota 3 al artículo 1 de este Reglamento.

7 En concordancia con lo dispuesto en el artículo 116, apartado 2 de la Ley 16/87 de 30 de julio, de Ordenación de los Transportes Terrestres (BOE nº 182 de 31 de julio de 1987), este ámbito es una área de prestación conjunta.

8 Actualmente existe acuerdo con los municipios de Cerdanyola del Vallès, el Papiol, Molins de Rei, Pallejà, Ripollet, Sant Cugat del Vallès, Sant Climent de Llobregat, Sant Vicenç dels Horts, Santa Coloma de Cervelló y les Botigues de Sitges.

Artículo 5º:

Las Disposiciones Complementarias que podrá dictar la Entidad se referirán, entre otras, a las siguientes materias:

A) Determinación del número global y máximo de licencias otorgables dentro del área metropolitana y forma de otorgamiento.

B) Regulación de las características que exija la prestación del servicio, las cuales serán, entre otras las siguientes:

a) Descanso semanal.
b) Salidas al exterior del ámbito metropolitano.
c) Identificación de los autotaxis.
d) Turnos de vacaciones
e) Estacionamiento en paradas.
f) Vehículos en situación de reservados.
g) Uniforme de los conductores.
h) Horarios.
i) Servicios por llamada telefónica.
j) Datos característicos del servicio.
k) Datos de los vehículos.
l) Complementos.
m) Radioteléfonos.
n) Servicios especiales de estaciones, aeropuertos, nocturnos, telefónicos, de urgencias, de servicios mínimos en cada municipio y distrito urbano, y demás que puedan crearse, sin perjuicio de la competencia reservada a otras entidades.
o) Servicios obligatorios de asistencia diurna y nocturna.
p) Turnos diarios de permanencia en el servicio, su horario, forma de adscripción a los mismos y sus variaciones.
q) Características del carnet de conductor de los vehículos.
r) Presentación de vehículos y conductores a efectos de revisión.
s) Modelo de recibo a expedir, en su caso, al usuario, según lo previsto en el artículo 43 del presente Reglamento.[9]
t) Formato de licencia y tarjeta de transporte metropolitana.
u) Inscripciones, altas y bajas de los conductores.
v) Control registral.

Artículo 6º:

1. La regulación de las tasas fiscales que origine la prestación del servicio de autotaxis, autoturismos y «especiales o de abono» será uniforme en todo el ámbito metropolitano.

2. Corresponde a la Entidad percibir las tasas por los documentos que expida y por cualesqui-

9 Véase además la Disposición Transitoria Tercera de la Norma Complementaria XVI de este Reglamento.

era otros servicios de naturaleza análoga que preste directamente o que delegue en los ayuntamientos. En este último caso se cederá a éstos el producto de la recaudación en la cuantía necesaria para compensarles el coste de la función que desarrollen.

3. Las tasas que tengan por fundamento la utilización especial o privativa de bienes de dominio público municipal tendrán carácter uniforme y corresponderá percibirlas a la Entidad distribuyendo el importe de la correspondiente recaudación entre los ayuntamientos afectados en su caso, de acuerdo con las bases que apruebe el Consejo Metropolitano.

4. *La gestión tributaria de la Entidad se regirá por lo dispuesto en el artículo 35 del Decreto 3.276/1974, de 28 de noviembre.*[10]

Artículo 7º:

La fiscalización de la prestación del servicio se efectuará por la Entidad, la cual podrá recabar la colaboración de los municipios que la integran y delegar en ellos, en su caso, las facultades que se establezcan.

Artículo 8º:

Las órdenes o prohibiciones que podrán emanar de la Entidad se referirán, entre otros extremos, a los siguientes:

a) Determinación de paradas fijas y del número de vehículos que podrán situarse en cada una de ellas, previa coordinación con los respectivos ayuntamientos.
b) Ordenación de servicios especiales y extraordinarios y designación de los titulares de licencias que deban prestarlos, debiéndose entender que los mismos, en su caso, serán prestados rotatoriamente.
c) Cumplimiento de los preceptos de este Reglamento y de las Disposiciones Complementarias dictadas para su aplicación.

Artículo 9º:

La Entidad ordenará el depósito del vehículo que no reúna las características previstas en el capítulo III del presente Reglamento, hasta que el infractor formule la declaración jurada, con arreglo al modelo oficial, de acomodar aquél, en el plazo de quince días, a las prescripciones señaladas, sin perjuicio, además, de la sanción que en su caso proceda.

Asimismo, podrá ordenarse el ingreso en el Depósito Municipal de los vehículos afectos al servicio, en los supuestos de comisión de faltas de las tipificadas en el presente Reglamento, así como de cualquier otra infracción o incumplimiento de las normas en él establecidas. Los vehículos permanecerán en el Depósito hasta que no se decrete su salida, previo informe del instructor del expediente que se instruya al efecto.

10 El Decreto 3276/74 está derogado como consecuencia de la aprobación por el Parlament de Catalunya de la Ley 7/1987, de 4 de abril (DOGC 826 de 8 de abril de 1987). La gestión tributaria se rige por las normas generales sobre dicha materia.

Capítulo II. Licencias

Sección 1ª

Adjudicación, titularidad y utilización

Artículo 10º:

1. La prestación del servicio estará sujeta a previa licencia metropolitana.

2. El otorgamiento y uso de la licencia, cualquiera que sea su fecha, implicará la aplicación y efectividad de las tasas establecidas en la correspondiente Ordenanza Fiscal.

Artículo 11º:

1. Es de competencia del Consejo Metropolitano la fijación del número máximo de licencias, el cual vendrá determinado por la necesidad y conveniencia del servicio a prestar al público.

2. Para acreditar dicha necesidad y conveniencia, se analizará:

a) La situación del servicio en calidad y extensión antes del otorgamiento de nuevas licencias.
b) El tipo, extensión y crecimiento de los núcleos de población (residencial, turística, industrial, etc.).
c) Las necesidades reales de un mejor y más extenso servicio.
d) La repercusión de las nuevas licencias a otorgar en el conjunto del transporte y la circulación, y las intrínsecas del propio sector.

3. En el expediente que a dicho efecto se tramite, se solicitará informe de la Comisión Delegada de Tráfico y Transportes y Comunicaciones de la Provincial de Gobierno, así como la *Direcció General de Transports de la Generalitat de Catalunya*, y se dará audiencia a los ayuntamientos del ámbito metropolitano, a las agrupaciones profesionales y centrales sindicales representativas del sector, y a las de los consumidores y usuarios, por un plazo de quince días.

Artículo 12º:

1. Podrán solicitar licencias de autotaxis:

a) Los conductores asalariados de los titulares de licencias de la clase A) y B) que presten servicio con plena y exclusiva dedicación en la profesión, acreditada mediante la posesión y vigencia del carnet metropolitano de conductor y la inscripción y cotización en tal concepto en la Seguridad Social.

b) Los titulares de licencias metropolitanas de clase B), autoturismos, siempre que sean poseedores de una sola de las de autoturismos, y se anule ésta cuando obtengan la de autotaxis.

c) Las personas que acudan mediante concurso libre.

2. Las solicitudes se presentarán mediante escrito de los interesados, acreditando las condiciones personales y profesionales, proponiendo la marca y modelo del vehículo, y en su caso, homologación del que se desee adscribir a la licencia, el grupo por el que se solicita y demás requisitos exigidos en las bases de convocatoria, en las cuales, asimismo, se determinará el procedimiento a seguir para la adjudicación.

3. Una vez finalizado el plazo de presentación de solicitudes relativas al número de licencias convocado, la Entidad publicará la lista en el *Boletín Oficial de la Provincia*, al objeto de que los interesados y las agrupaciones profesionales y centrales sindicales puedan alegar lo que estimen procedente en defensa de sus derechos, en el plazo de quince días.

Artículo 13º:

1. El presidente de la Entidad resolverá sobre la concesión de las licencias de nueva creación a favor de los solicitantes con mayor derecho acreditativo, con sujeción a la siguiente prelación:

1º En favor de los conductores asalariados a que se refiere el apartado a) del párrafo 1 del artículo anterior, reservándose un diez por ciento de las licencias a adjudicar para los del apartado b) de dicho precepto, mientras existan licencias de la clase B) en el ámbito metropolitano, por rigurosa y continuada antigüedad, acreditada en ambos casos.
La continuidad quedará interrumpida cuando voluntariamente se abandone la profesión de conductor asalariado por el plazo igual o superior a seis meses.

2º En favor de las personas a que se refiere el apartado c) del párrafo 1 del artículo anterior, mediante concurso libre, aquellas licencias que no se adjudicaren con arreglo al apartado 1º.

2. En el supuesto de que la adjudicación de licencias se realizara mediante concurso, las bases se redactarán de acuerdo con el *Consell Coordinador del Servei del Taxi,*[11] sin contradecir las normas de la Administración Local.

Artículo 14º:

1. Las licencias de la clase C)[12] podrán ser solicitadas libremente por personas físicas o jurídicas, de acuerdo con lo dispuesto en el artículo 11º de este Reglamento.

2. Los titulares de estas licencias no podrán prestar servicio sin estar en posesión de diez vehículos automóviles, como mínimo, con las correspondientes licencias.

11 Pendiente de constitución.

12 Véase nota al artículo 2.

3. Los solicitantes de licencias para servicios de la clase C)[13] deberán acreditar ante la Entidad dentro de los treinta días siguientes al de la concesión de la licencia, que figuran dados de alta como contribuyentes en la *Licencia Fiscal del Impuesto Industrial,*[14] *transformado en tributo local por la Ley 44/1978, de 8 de septiembre,* y que tienen abierta en el ámbito metropolitano una oficina o establecimiento con nombre o título registrado para la administración de los indicados servicios.

Artículo 15º:

Los titulares de licencias deberán empezar a prestar el servicio con los vehículos adscritos a cada una de ellas en el plazo de sesenta días naturales, contados desde la fecha de adjudicación de aquéllas.

Caso de no poder cumplir dicho requisito, por causa de fuerza mayor, el titular deberá solicitar una prórroga por escrito a la Entidad, antes de vencer dicho plazo.

Artículo 16º:

1. Cada licencia tendrá un solo titular y amparará a un solo y determinado vehículo.

2. La Entidad podrá expedir en un solo documento la licencia para la prestación del servicio, y *la tarjeta de transporte VTB de radio de acción metropolitano,*[15] correspondiente al transporte público discrecional de viajeros efectuado con vehículos de menos de *nueve plazas,*[16] incluida la del conductor.

Artículo 17º:

1. Toda persona titular de licencia de las clases A) y B) tendrá la obligación de explotarla personal o conjuntamente mediante la contratación de conductores asalariados que estén en posesión del carnet de conducir metropolitano, y afiliados a la Seguridad Social, en régimen de plena y exclusiva dedicación, y de incompatibilidad con otra profesión.

2. Cuando no pueda cumplirse con dicha obligación procederá la transmisibilidad de las licencias en los supuestos admitidos en el artículo 18 o su renuncia.

3. Sin perjuicio de las prescripciones legales que por su materia competan a otros organismos, cuando un titular de licencia que sea explotada únicamente por él mismo, con plena y exclusiva dedicación, no pueda prestar servicio transitoriamente por causa de fuerza mayor justificada ante la Entidad, podrá solicitar de ésta una autorización para que el vehículo aplicado a dicha licencia pueda prestar el servicio del taxi, conducido por otro titular de una sola licencia cuyo vehículo no

13 Ídem anterior.

14 Actualmente Impuesto sobre Actividades Económicas (IAE), creado por la Ley 39/1988, de 28 de diciembre, Reguladora de las Haciendas Locales (BOE nº 313 de 30 de diciembre de 1988).

15 Véase nota 7ª al artículo 3º del Reglamento.

16 Actualmente, cinco plazas, a tenor de lo dispuesto en el artículo 38, apartado 3, de la Ley catalana 12/1987, de 28 de mayo (DOGC nº 811 de 12 de junio de 1987), de regulación del transporte de viajeros por carretera mediante vehículos de motor.

esté en condiciones de prestarlo por motivos justificados y ajenos a su voluntad. La duración de dicha autorización no podrá exceder de dos meses improrrogables, no pudiéndose solicitar una nueva autorización el plazo de un año.

Sección 2ª

Transmisibilidad

Artículo 18º:

1. Las licencias serán intransmisibles, salvo en los siguientes casos:

a) Por fallecimiento del titular, a favor de su cónyuge viudo o herederos legítimos.
b) Cuando el cónyuge viudo o los herederos legitimarios y el jubilado no puedan explotar las licencias como actividad única y exclusiva, podrán transmitirla a favor de los solicitantes reseñados en el artículo 12, teniendo en todo caso derecho a tanteo cualquier otro heredero forzoso en posesión del carnet de conductor metropolitano.
c) Cuando al titular de la licencia le sea declarada una incapacidad laboral por los tribunales u organismos competentes.
d) Cuando se imposibilite para el ejercicio profesional el titular de la licencia por motivo que pueda considerarse de fuerza mayor, en cuyo caso, únicamente se podrá transferir a la Entidad para su anulación, la cual abonará la correspondiente indemnización que será fijada por la misma.
   No obstante, la Entidad estará facultada para no ejercitar este derecho de adquisición; en este caso, su titular podrá transferirla, por este motivo, a terceros.
e) Cuando el titular de la licencia de las clases A) o B) las hubiese ostentado durante cinco años como mínimo, si bien en este caso no podrá el transmitente adquirir «intervivos» nueva licencia metropolitana en el plazo de diez años por ninguna de las formas prescritas en el presente Reglamento.

2. Las transmisiones a que se refieren los apartados c) y d) del párrafo anterior se realizarán a favor de conductores asalariados de titulares de licencia que prestan servicio en el ámbito metropolitano con plena y exclusiva dedicación en la profesión, acreditada mediante la posesión y vigencia del permiso metropolitano de conductor, y la inscripción y cotización por tal concepto en la Seguridad Social.

3. En los casos previstos en el apartado e) del párrafo 1 de este artículo, el adquirente deberá acreditar el ejercicio de la profesión como conductor en las condiciones exigidas en el párrafo anterior por un período mínimo de un año, si bien no es necesaria la continuidad de tal período de tiempo.

4. Las licencias de la clase C)[17] solamente podrán ser transmitidas cuando tengan una antigüedad superior a cinco años y cumplan lo establecido en el artículo 14.2 del presente texto.

17 Véase nota al artículo 2 de este Reglamento.

Artículo 19º:

Para transmitir las licencias en todos los casos de excepción admitidos en el artículo anterior, deberá formularse por escrito la petición a la Entidad, acreditando de forma suficiente la causa que motiva la transmisión.

Artículo 20º:

Las transmisiones de licencias que se realicen contraviniendo lo dispuesto en los artículos anteriores serán causa de revocación de la licencia por la Entidad, previa tramitación del correspondiente expediente, que podrá iniciarse de oficio a instancia de las centrales sindicales y asociaciones profesionales de la localidad o de cualquier otro interesado.[18]

Artículo 21º:

Para la validez de las transmisiones de licencia en los casos regulados en el artículo 18., se requerirá:

a)[19]

b) Haber satisfecho la tasa metropolitana correspondiente.

c) Haber sido designado para ostentar la titularidad en el caso de que sean varios los beneficiarios en la transmisión «mortis causa».[20]

En el supuesto de que el heredero sea menor de edad deberá constar en la licencia, a efectos administrativos, el representante legal de aquél hasta su mayoría de edad.[21]

Artículo 22º:

1. Las licencias metropolitanas se considerarán otorgadas específicamente para cada una de las clases de servicio expresadas en el artículo 2º; distinguiéndose con arreglo a las siguientes características:

a) Las de la clase A) irán cruzadas por la franja de color rojo de derecha a izquierda, en diagonal.
b) En las de clase B) la franja será azul.
c) Las de clase C) llevarán una franja verde.

2. Todas las licencias estarán condicionadas en cuanto a su eficacia a que los vehículos que a aquéllas afectan reúnan las condiciones exigidas por este Reglamento y subsidiaria- mente por el Reglamento Nacional.

---

18 Véase el artículo 23 de este Reglamento.

19 Suprimido por acuerdo del Consejo Metropolitano de la Entidad Metropolitana del Transporte de fecha 5 de octubre de 1989 (BOP del 1 de diciembre de 1989).

20 Téngase presente los demás requisitos exigidos en el artículo 17 de este Reglamento.

21 Téngase presente lo dispuesto en el artículo 18.1.b) de este Reglamento.

3. En ningún caso procederá la transformación de las licencias de una clase a otra diferente, salvo lo dispuesto en el apartado b) del artículo 12, y en el supuesto de que los titulares de licencias metropolitanas de las clases A) y B) acordasen convertir la clase B) en A), condicionando su realización a la autorización de la Entidad, y a que en todo el ámbito metropolitano desaparezca, dentro del plazo que determine, la modalidad de la clase B) con carácter definitivo.

Sección 3ª

Duración, caducidad y revocación de las licencias

Artículo 23º:

1. Las licencias tendrán duración indefinida, sin perjuicio de las causas de caducidad, revocación, y anulación establecidas en este Reglamento y en la legislación general del Régimen Local.

2. La licencia caducará por renuncia expresa de su titular.

3. La Entidad declarará revocada la licencia y la retirará a su titular por las causas siguientes:

a) Usar el vehículo de una clase determinada a otra diferente de aquella para la que está autorizado.
b) Dejar de prestar servicio al público durante treinta días consecutivos, o sesenta alternos durante el período de un año, salvo que se acrediten razones justificadas y por escrito ante la Entidad. El descanso anual regulado en el presente Reglamento estará comprendido en las antedichas razones.
c) No tener el titular de la licencia, póliza de seguro en vigor.
d) Reiterado incumplimiento de las disposiciones sobre revisión periódica a que hace referencia el artículo 29 del presente Reglamento.
e) El arrendamiento, alquiler, o apoderamiento de las licencias que suponga una explotación no autorizada por este Reglamento, y las transferencias de licencias no previstas por el mismo, aunque el hecho sea denunciado por el titular.
f) El incumplimiento de las obligaciones inherentes a la licencia y demás disposiciones que hagan referencia a la propiedad del vehículo.
g) La contratación de personal asalariado sin el necesario carnet metropolitano de conducir, o sin el alta y cotización a la Seguridad Social plena.

4. La caducidad y retirada de la licencia se acordará por la Entidad, previa la tramitación del expediente procedente, el cual podrá incoarse de oficio, a instancia de los ayuntamientos integrantes del ámbito metropolitano, de las centrales sindicales, agrupaciones profesionales, y asociaciones de consumidores y usuarios.

5. En el supuesto de que el titular de la licencia renuncie de forma expresa a la misma, tal renuncia deberá ser aceptada por la Entidad.

Capítulo III. De los vehículos

Artículo 24º:

El titular deberá ser propietario del vehículo que se proponga para prestar el servicio, el cual debería[22] figurar inscrito en el Registro de la Dirección General de Tráfico. Los propietarios de los vehículos deberán concertar obligatoriamente la correspondiente póliza de seguros, que cubrirá los riesgos determinados por la legislación vigente.

Artículo 25º:

Los titulares de la licencia metropolitana podrán sustituir el vehículo adscrito a la misma por otro que, si fuera de la marca y modelo determinado por la Entidad, bastará con la comunicación formal del cambio y la presentación del vehículo a la Entidad; en otros casos, quedará sujeto a la autorización de la misma, que se concederá una vez comprobadas las condiciones técnicas necesarias de seguridad y conservación para el servicio.

Artículo 26º:

Las transmisiones «intervivos» de los vehículos automóviles de alquiler, con independencia de la licencia de la Entidad a que estén afectos, llevan implícita la anulación de ésta, salvo que, en el plazo de tres meses de efectuada la transmisión, el transmitente aplique a aquélla otro vehículo de su propiedad contando para todo ello con la previa autorización a que se refiere el artículo anterior, cuando fuere necesaria.

Artículo 27º:

1.[23] Los vehículos afectos al servicio metropolitano de autotaxis y autoturismos deberán estar provistos de carrocería cerrada, con puertas de fácil acceso y perfectamente practicables para permitir la entrada y la salida.

2. Tanto en las puertas como en la parte posterior llevarán ventanillas en número suficiente para conseguir la mayor visibilidad, luminosidad y ventilación posibles, provistas de vidrios transparentes e inastillables. Las puertas estarán dotadas del mecanismo conveniente para accionar los cristales que tiene que haber en ellas.

3. En el interior de los vehículos habrá instalado el necesario alumbrado eléctrico que el conductor deberá encender en los servicios nocturnos, cuando suba o descienda el pasaje.

22 Donde dice "debería" debe entenderse "deberá".

23 Redactado según acuerdo del Consejo Metropolitano de la Entidad Metropolitana del Transporte de 14 de julio de 1988 (BOP de 7 de septiembre de 1988).

4. Asimismo deberán ir provistos de un extintor de incendios.

5. Las dimensiones mínimas y las características del interior del vehículo y de los asientos serán las precisas para proporcionar al usuario la seguridad y comodidad propias de este tipo de servicio.[24]

6. Los autotaxis deberán ir provistos de un aparato taxímetro que permita la aplicación de las tarifas vigentes en cada momento, debidamente precintado y comprobado, situado en la parte delantera del interior de la carrocería, de forma que en todo momento resulte completamente visible para el viajero la lectura de la tarifa y el precio, debiendo estar iluminado desde la puesta del sol.[25]

7. Los vehículos afectos al servicio de las clases B) y C) llevarán el cuentakilómetros debidamente precintado por los *Serveis d'Indústria de la Generalitat.*

8. La Entidad, con el asesoramiento de las agrupaciones profesionales y centrales sindicales, podrá establecer módulos o tipos de coche que hayan de realizar los servicios. En todo caso, su capacidad no excederá de *siete plazas,*[26] para las clases A) y B), incluida la del conductor.

9. Las autoridades gubernativas y la Entidad podrán establecer, en aquellas localidades o plazas que se determinen por las mismas, la instalación de dispositivos de seguridad. Las mismas autoridades podrán disponer el establecimiento de sistemas de comunicación con la policía en aquellos municipios en que existen cooperativas de radio-taxis.

Artículo 28º:

No se autorizará la puesta en servicio de vehículos que no hayan sido revisados previamente acerca de las condiciones de seguridad, conservación y documentación por la *Direcció de Serveis de Comerç i Indústria*[27] *de la Generalitat*, y por la Entidad.

Artículo 29º:

1. Independientemente de la revisión prevista en el artículo anterior, todos los vehículos afectos al servicio serán objeto de una revisión anual que se hará conjuntamente, si razones fundadas no lo impidieren, por la *Direcció General d'Indústria i Mines,*[28] y por la Entidad.

2. Al acto de revisión deberán acudir personalmente los titulares de las licencias, acompañados en su caso por sus conductores dependientes que figuren inscritos y provistos de los documentos siguientes:

---

24 Téngase en cuenta la Norma Complementaria XI del presente Reglamento.

25 Téngase en cuenta la Norma Complementaria XVI del presente Reglamento.

26 Véase nota 16ª al artículo 16.2 de este Reglamento.

27 Actualmente *Direcció General de Seguretat Industrial del Deparament d'Indústria i Energia.*

28 Ídem anterior.

a) Permiso de circulación expedido por la Jefatura Provincial de Tráfico.

b) Ficha técnica expedida por los *Serveis d'Indústria de la Generalitat.*[29]

c) Licencia metropolitana.

d) Permiso de conducción de la clase B-2 o superior, expedido por la Jefatura Provincial de Tráfico correspondiente.

e) Carnet metropolitano de conductor.

f) Póliza de la entidad aseguradora acompañada del comprobante de actualización del pago.

g) Boletín de cotización o certificación, acreditativos de que el personal asalariado está dado de alta en la Seguridad Social de un modo permanente y continuado.

h) Contraseñas de servicios reglamentarios.

i) La documentación auxiliar que se detalla en el artículo 55.

Artículo 30º:
Asímismo, la *Direcció d'Indústria i Mines*[30] *de la Generalitat* o la Entidad podrán ordenar en cualquier momento revisiones extraordinarias, las cuales no producirán liquidación ni cobro de tasa alguna, aunque sí puede motivar, en caso de infracción, la sanción correspondiente.[31]

Artículo 31º:
Todo automóvil que no reúna las condiciones técnicas de comodidad o de seguridad exigidas por este Reglamento no podrá prestar servicio de nuevo sin un reconocimiento previo por parte del organismo o autoridad competente, en el que se acredite la subsanación de la deficiencia observada, conceptuándose falta grave la contravención de ello.

Artículo 32º:
1. La adecuación, seguridad y limpieza de todos los elementos e instalaciones del vehículo serán atendidas cuidadosamente por su titular, y exigidas en las revisiones a que se refieren los artículos anteriores.

2. La pintura de los vehículos deberá ser cuidada, el tapizado de su interior, de piel o material adecuado, y las fundas que en su caso se utilicen estarán siempre limpias.

29 Actualmente expedida por el fabricante.

30 Véase nota 27 al artículo 28 de este Reglamento.

31 Téngase en cuenta el artículo 253 del Código de Circulación, vigente hasta que se complete el desarrollo reglamentario de la Ley de Seguridad Vial.

3. En cada vehículo habrá una rueda de recambio en buen uso y las herramientas propias para reparar las averías urgentes.

4. Los vehículos de la clases A) y B) deberán ir provistos de un portaequipajes libre para la utilización del usuario.

5. Los vehículos autotaxis o autoturismos autorizados para el empleo de combustible gaseoso por el sistema de botellas deberán ir provistos de portaequipajes en la parte superior del coche, o de un maletero con capacidad equivalente.

Artículo 33º:

1. Los vehículos del servicio metropolitano de autotaxis llevarán la carrocería pintada con los colores y con las características que señale la Entidad a efectos de facilitar su identificación, previa consulta con las personas interesadas.

Asimismo ostentarán el rótulo de «Entidad Metropolitana del Transporte» y el número de licencia correspondiente. También, en forma visible desde el exterior, llevarán un distintivo con las indicaciones relativas a los días festivos y demás características que fije la Entidad.

2. En tanto no se dicten las normas complementarias, los vehículos autoturismos conservarán el color que actualmente ostenten.

3. Asimismo, los vehículos autotaxis deberán llevar instalados los módulos en su exterior.[32]

Artículo 34º: [33]

1. Para contratar y colocar anuncios publicitarios en el interior y exterior de los vehículos, deberá solicitarse por el titular de la licencia autorización a la Entidad, indicando el contenido, formato, lugar y modo de colocación del anuncio.

2. La publicidad exterior quedará sujeta además a lo dispuesto en el Código de la Circulación y a las restantes normas sobre identificación de los autotaxis que se contienen en el presente reglamento o que pudieran dictarse por otros organismos competentes en la materia.

3. La Entidad determinará la autorización y las características que deba reunir la publicidad con el fin de lograr una uniformidad estética para todos los vehículos del servicio de autotaxis y autoturismos.

4. Las exacciones por publicidad se regularán en Ordenanza y Ordenanzas específicas.

5. Queda prohibida la colocación en el interior o exterior de los vehículos de cualquier anuncio, indicación o pintura, distintos de los autorizados.

32 Véase la Norma Complementaria XVI.

33 Véanse las Normas Complementaria XVII y XVIII de este Reglamento.

Capítulo IV. Tarifas

Artículo 35º:

1. La prestación del servicio de autotaxis y autoturismos estará sujeta a tarifa, que deberá ser aprobada por la autoridad competente. Dicha tarifa será vinculante para los titulares de licencias, sus conductores y usuarios.

En el expediente que a tal efecto se instruya por la Entidad, serán oídas por un plazo de quince días hábiles las agrupaciones profesionales y centrales sindicales respectivas del sector, así como las de consumidores y usuarios.

2. Los precios o tarifas de los servicios «especiales o de abono» serán de libre determinación por las empresas, tendrán una vigencia de seis meses y estarán expuestos para conocimiento del público usuario.

Artículo 36º: [34]

1. Cuando los vehículos autotaxis no estén ocupados por pasajeros, deberán estar circulando o situados en las paradas señaladas al efecto, a no ser que hayan de estacionarse en otros lugares siguiendo instrucciones del usuario, o por otras necesidades justificadas, siempre que el sitio de estacionamiento esté autorizado.

2. Cuando los conductores de autotaxis que circulen en situación de libre sean requeridos por varias personas al mismo tiempo para la prestación de un servicio, se atendrán a las siguientes normas de preferencia:

1ª. Personas que se encuentren en la acera correspondiente al sentido de circulación del vehículo.
2ª. Enfermos, impedidos y ancianos.
3ª. Personas acompañadas de niños y mujeres embarazadas.
4ª. Las personas de mayor edad.

3. En las paradas, la preferencia vendrá determinada por el orden de llegada de los usuarios.

4. En las paradas destinadas a autoturismos no podrán estacionarse vehículos del servicio de autotaxis y viceversa.

5. En las áreas de influencia de las estaciones de ferrocarriles, terminales de autobuses interurbanos, puerto, aeropuerto o lugares análogos, delimitadas por la Entidad, no se podrá coger servicio fuera de las paradas autorizadas a tal efecto.

Artículo 37º:

1. Los vehículos del servicio de autotaxis podrán circular por todo el ámbito metropolitano y utilizar las paradas de los servicios especiales de estaciones, puerto, aeropuerto y otros centros de interés metropolitano, en la forma fijada al efecto por la autoridad competente. En cuanto a las restantes paradas se estará a lo previsto en las Disposiciones Complementarias.

2. Los vehículos del servicio de autoturismos podrán circular por todo el ámbito metropolitano debiendo recoger el pasaje en las paradas asignadas a este tipo de vehículos.

34 En relación con las paradas, véase la Norma Complementaria V.

3. Para asegurar los servicios mínimos en todos los municipios, la Entidad, a solicitud de los respectivos ayuntamientos, podrá fijar turnos rotatorios en la forma que señalen las Disposiciones Complementarias.

Artículo 38º:

1. Los vehículos autotaxis, cuando no estén ocupados, ya sea en las paradas o en circulación, indicarán de día su situación de «libre» o «lliure», haciendo visible a través del parabrisas dicha palabra, la cual deberá leerse igualmente en el taxímetro.

2. Durante la noche, los autotaxis, para indicar la situación de libre, deberán llevar encendida en la parte delantera derecha de la carrocería y conectada con el aparato taxímetro una luz verde que se apagará al ocuparse el vehículo o cuando esté en situación de reservado. Asimismo, durante la noche se llevará iluminado el taxímetro de forma que la tarifa sea visible.

3. Los conductores de autotaxis y autoturismos podrán llevar un cartel que prohíba fumar a los usuarios en los itinerarios exclusivamente metropolitanos. También deberán abstenerse de fumar los conductores, si a tal efecto fueran requeridos por los usuarios en los itinerarios exclusivamente metropolitanos.[35]

Artículo 39º: [36]

1. Cuando un pasajero haga señal para detener un autotaxi en situación de «libre» o «lliure», el conductor deberá parar el vehículo en el lugar apto más próximo, si está circulando, quitar el «libre» o «lliure» y poner el contador en punto muerto no pudiendo proceder a poner en marcha el mecanismo de éste (bajada de bandera) hasta reanudar la marcha para empezar a cumplir el servicio que se le encomiende.

2. Al llegar al lugar de destino, el conductor deberá poner el contador en punto muerto y, cumplido este requisito, indicará al pasajero el importe del servicio.

3. Asimismo, deberá poner el aparato taxímetro en punto muerto en el caso de que durante el servicio se produza algún accidente o avería en el propio vehículo que lo interrumpa.

4. Si iniciado un servicio, el conductor hubiera olvidado poner en marcha el contador, será de su cargo exclusivo el importe devengado hasta el momento de advertir la falta, aunque fuese el de finalizar la carrera, con exclusión del importe de bajada de bandera, a no ser que el pasajero esté dispuesto a abonarle la cantidad que de común acuerdo convengan.

Artículo 40º:

1. Los vehículos autoturismos, al empezar la jornada diaria del servicio, se dirigirán a las paradas que, en su caso, le estén asignadas.

35 De conformidad con la legislación actual sobre uso del tabaco, deberá prevalecer siempre el derecho del no fumador, sea éste conductor o cliente.

36 Ténganse en cuenta los artículos 24 y 25 de la Norma Complementaria XVI de este Reglamento.

2. Cuando dichos vehículos se encuentren desocupados, llevarán en el parabrisas un cartel de 30 x 20 cm en el que, en letra proporcionada a tales dimensiones, se lea «Autoturismo. Libre» o «Autoturisme. Lliure».

Artículo 41º:

1. La contratación de los vehículos del «servicio especial o de abono» deberá tener lugar en las oficinas donde radique la dirección, administración, representación o sucursal de la empresa a la que pertenezca.

2. Queda prohibido su estacionamiento en la vía pública o circular por ella a la espera de clientes.

Artículo 42º:

1. El pago del importe del servicio lo efectuará el usuario en el momento en que dicho servicio finalice.

2. Cuando los viajeros abandonen transitoriamente el vehículo alquilado por ellos y los conductores deban esperar el regreso de aquéllos, podrán recabar de los mismos, a título de garantía y contra recibo ajustado al modelo aprobado por la Entidad, el importe del recorrido efectuado más media hora de espera en zona urbana y una en descampado, agotada la cual podrán considerarse desvinculados del servicio.

3. Cuando el conductor sea requerido para esperar a los viajeros en lugares en los que el estacionamiento sea de duración limitada, podrá reclamar de éstos el importe del servicio efectuado, sin obligación por su parte de continuar la prestación del mismo.

Artículo 43º:

1. Los conductores de vehículos autotaxis están obligados a proporcionar al cliente cambio hasta 2.000 pesetas;[37] si no dispusiesen del cambio necesario por dicha cantidad, abandonarán el vehículo para proveerse de él, y pondrán el taxímetro en punto muerto.

2. Los conductores de los vehículos vendrán obligados a extender un recibo del importe del servicio cuando lo soliciten los usuarios. Dicho recibo deberá ajustarse al modelo oficial que facilitará la Entidad.[38]

Artículo 44º:

En caso de avería o accidente que haga imposible la continuación del servicio, el viajero, que podrá solicitar su comprobación a los agentes de la autoridad, deberá satisfacer, si se trata de

37 De conformidad con el artículo 46 del Real Decreto 763/79 (BOE nº 89 de 13 de abril de 1979), por el que se aprueba el Reglamento Nacional de los Servicios Urbanos e Interurbanos de Transportes en Automóviles Ligeros, según redacción dada por el Real Decreto 1080/89 de 1 de septiembre (BOE nº 214 de 7 de septiembre de 1989).

38 Véase nota al artículo 5.B, s) del presente Reglamento.

autotaxis, la cantidad que marque el taxímetro hasta el momento de la avería o accidente descontando el importe de bajada de bandera, y si se trata de autoturismos, deberá abonar el importe hasta el punto donde haya quedado interrumpido el servicio.

Artículo 45º:

1. El conductor de vehículos que fuere solicitado personalmente o por teléfono para prestar un servicio, en la forma que para estas llamadas esté establecida, no podrá negarse a ello sin causa justa.

2. Será motivo de negativa:

a) Ser requerido por individuos que despierten fundada sospecha, en cuyo caso el conductor podrá solicitar la debida identificación ante los agentes de la autoridad.

b) Ser solicitado para transportar un número de personas superior al de las plazas autorizadas para el vehículo.

c) Cuando cualquiera de los pasajeros se halle en estado de embriaguez manifiesta, o bajo el efecto de estupefacientes.

d) Cuando el atuendo de los viajeros y los bultos, equipajes o animales de que sean portadores puedan, de forma manifiesta, ensuciar o deteriorar o causar daños en el vehículo, y

e) Cuando las maletas, equipajes o bultos que lleven los pasajeros, no quepan en la baca o portamaletas.

3. El conductor de autotaxi o autoturismo que sea requerido para prestar servicio a invidentes o a inválidos, no podrá negarse a ello por el hecho de ir acompañados de perro guía o silla de ruedas.

Artículo 46º:

1. Los conductores deberán seguir el itinerario indicado por el pasajero, siempre que pueda hacerse sin incumplir las normas de circulación, y, en defecto de indicación expresa, por el camino más corto en distancia o tiempo.

2. En las zonas de urbanización incompleta o deficiente, los conductores no estarán obligados a circular por vías que sean manifiestamente intransitables o que ofrezcan notorio peligro para la seguridad del vehículo o de los pasajeros.

Artículo 47º:

Los objetos que hallare el conductor los entregará el mismo día, o lo más tardar dentro de las 72 horas del siguiente día hábil, en las dependencias municipales respectivas o los lugares que se designe, detallando las circunstancias del hallazgo.

Artículo 48º:

1. Los conductores al prestar el servicio:

a) Abrirán o cerrarán los cristales a indicación del usuario.
b) Ayudarán a subir y a apearse del vehículo a los ancianos, enfermos, inválidos y niños.
c) Recogerán y colocarán adecuadamente las maletas, equipajes, y otros bultos.
d) Encenderán la luz interior por la noche, para facilitar la subida y bajada, y el pago del servicio.
e) Bajarán el volumen del receptor de radio, a voluntad del pasajero.

2. Durante la prestación del servicio, en ninguna ocasión y por ningún concepto, los conductores proferirán ofensas verbales o entablarán discusiones que alteren el orden, ya sea entre sí, con los pasajeros o con el público en general.[39]

3. Asimismo, deberán respetar y admitir el uso del derecho de cooficialidad de las lenguas catalana y castellana que hagan los usuarios en las indicaciones necesarias para el cumplimiento del servicio.[40]

Artículo 49º:

En casos de calamidad pública o emergencia grave, el personal afecto al servicio de autotaxis y autoturismos especiales o de abono así como los vehículos adscritos al mismo quedarán a disposición de las autoridades metropolitanas a fin de coadyuvar a la prestación del servicio público de transporte, sin perjuicio de percibir la correspondiente retribución y, en su caso, la indemnización procedente. El incumplimiento de dicho precepto se considerará como falta muy grave, tanto por parte del titular de la licencia como del conductor.

Artículo 50º:

1. La imposibilidad de prestar servicios por períodos superiores a un mes por causa de fuerza mayor deberá ser comunicada a la Entidad, tanto por los conductores como por los titulares de las licencias, si se tratase de servicios especiales o extraordinarios, y en el plazo de tres días si fueran ordinarios.

2. El incumplimiento de esta obligación por los conductores no eximirá de responsabilidad a los respectivos titulares de las licencias.

Artículo 51º:

Los vehículos sólo podrán ser utilizados para la finalidad que determina su respectiva licencia -salvo autorización expresa, por tiempo limitado, de la Entidad-. Queda prohibido su empleo para el transporte de mercancías o de animales, exceptuándose los bultos y equipajes que lleve el usuario, así como los animales domésticos que acompañen al pasajero, que en este último supuesto serán admitidos a criterio del conductor.

39 Véanse los artículos 57.1.c), 58.1.c) y 59.2.c) de este Reglamento.

40 Véase el artículo 58.2.b) de este Reglamento.

Capítulo VI. Personal afecto al servicio

Sección 1ª

Requisitos generales

Artículo 52º:

1.[41] Para conducir vehículos automóviles adscritos a cualesquiera de las modalidades A), B) y C) del servicio público regulado en este Reglamento será necesario hallarse en posesión de la credencial de aptitud profesional, expedida y numerada de acuerdo con las normas que para ello establezca la Entidad Metropolitana del Transporte.

2.[42] Al objeto de obtener dicho documento, el interesado deberá:

a) Conocer las dos lenguas oficiales en Cataluña (catalán y castellano).

b) Hallarse en posesión del carnet de conducir de clase B-2 o superior.

c) Aportar certificado médico oficial de aptitud física.

d) Acreditar una titulación académica mínima de Graduado Escolar o equivalente.

e) Superar las pruebas de aptitud psicológica correspondientes.

f) Superar las pruebas teóricas y prácticas correspondientes. Estas pruebas incluirán el conocimiento del ámbito del Área Metropolitana de Barcelona, así como el Reglamento y otras materias necesarias para el ejercicio de la profesión.

Los aspirantes podrán presentarse a un máximo de seis exámenes consecutivos, no pudiendo volverse a presentar hasta que no haya transcurrido un año desde el último examen realizado.

3. Las circunstancias expresadas en los apartados a), e) y f)[43] del párrafo anterior se acreditarán mediante la prueba de aptitud a la que se refiere el número 5 de este artículo.

41 Véase nota 3 al artículo 1 de este Reglamento.

42 Ídem anterior.

43 Ídem anterior.

4. Con la solicitud y documentos que justifiquen las circunstancias antes enumeradas, se acompañarán dos fotografías de tamaño carnet.

5. La prueba de aptitud y el examen para obtener el carnet metropolitano serán competencia de la Entidad.

Artículo 53º:

1. Los carnets de conducción de los vehículos a que se refiere el artículo anterior serán revisados cada diez años, pudiendo ser prorrogados expresamente por diez años.[44]

2. Dichos carnets caducarán además:

a) Por jubilación del titular.
b) Por incapacidad o invalidez laboral.
c) Cuando el permiso de conducción fuera retirado o no renovado.
d) En los casos previstos en el Código de la Circulación.

3. Podrán ser suspendidos o retirados temporalmente:

a) En los casos de sanción previstos en el presente Reglamento.
b) Cuando fuera temporalmente suspendido o retirado el permiso de conducción.

Sección 2ª

Cumplimiento del servicio

Artículo 54º:

Los conductores de los vehículos deberán vestir adecuadamente durante las horas de servicio, de acuerdo con las previsiones que al respecto se recojan en las normas complementarias de este Reglamento, cuidar su aspecto personal y vestir con pulcritud.

Artículo 55º:

1. Los vehículos afectos al servicio deberán estar provistos de la documentación siguiente:

a) Documentos relativos al propio vehículo y a su conductor.

b) Placa con el número de la licencia metropolitana, matrícula y la indicación del número de plazas.

c) Código de la Circulación actualizado.

44 Téngase en cuenta lo establecido en el apartado 2 d) de este artículo, en relación con lo dispuesto en el artículo 268, apartado 1, del Código de la Circulación, vigente hasta el desarrollo reglamentario de la Ley de Seguridad Vial.

d) El presente Reglamento, sus disposiciones complementarias y el Reglamento Nacional de los Servicios Urbanos e Interurbanos de Transporte en Automóviles Ligeros.

e) Guía de los municipios comprendidos en el ámbito metropolitano y plano turístico.

f) Impreso relativo a las tarifas de precios vigentes.

g) Talonarios de recibos autorizados por la Entidad.[45]

h) Libro de reclamaciones.

2. Los documentos antes citados deberán ser exhibidos por el conductor a los agentes de la autoridad o inspectores adscritos al Servicio del Taxi, cuando fuesen requeridos para ello.

Sección 3ª

Infracciones, sanciones y procedimiento sancionador [46] [47] [48]

Artículo 56º:

Sin perjuicio de las causas de caducidad y revocación de las licencias establecidas en el artículo 23 y de caducidad de carnets a que se refiere el artículo 53, las infracciones que cometan los titulares de licencias y sus conductores dependientes se clasificarán en leves, graves y muy graves.

Artículo 57º:

1. Tendrán la consideración de faltas leves:

a) Descuido en el aseo personal.
b) Descuido en el aseo interior y exterior del vehículo.
c) Las ofensas verbales o discusiones que alteren el orden.

2. Se reputarán, además, faltas leves:

45 Véase nota al artículo 5 de este Reglamento.

46 Ténganse en cuenta además las infracciones y sanciones previstas en el artículo 31 y en los artículos 36 a 41 de la Norma Complementaria XVI de este Reglamento.

47 Ténganse en cuenta además las infracciones y sanciones tipificadas en la normativa autonómica y estatal sobre transportes en general.

48 En materia de procedimiento sancionador téngase presente el Real Decreto 1398/1993, de 4 de agosto, por el que se aprueba el Reglamento del procedimiento para el ejercicio de la potestad sancionadora (BOE 189 de 9 de agosto de 1993), así como la Ley 12/1987, de 28 de mayo, de regulación de transporte de viajeros por carretera del Parlament de Catalunya (DOGC nº 851 de 12 de junio de 1987) y la Ley 16/1987 de 30 de julio, de ordenación de los transportes terrestres (BOE 182 de 31 de julio de 1987).

a) No facilitar cambio de moneda hasta 2.000 pesetas.
b) Abandonar el vehículo sin justificación.
c) No llevar en el vehículo los documentos que se relacionan en el artículo 55.
d) No colocar el impreso de la vigente tarifa a la vista del usuario.
e) No llevar el aparato taxímetro iluminado a partir de la puesta de sol o no llevar las indicaciones de los horarios de trabajo que en su caso se determine por la Entidad.
f) No prestar el servicio de acuerdo con las normas establecidas en el artículo 48.
g) No respetar el orden de preferencia a que se refiere el artículo 36.

3. Los titulares de licencia incurrirán en falta leve en los supuestos definidos en los precedentes párrafos 1 y 2 cuando la infracción fuere cometida por ellos siendo conductores, y además, cuando no exijan el mantenimiento del vehículo en debidas condiciones de limpieza en todo momento.

Artículo 58º:
1. Se considerarán faltas graves:

a) No cumplir las órdenes concretas del itinerario marcado por el viajero, recorriendo mayores distancias innecesarias.

b) Poner en servicio el vehículo no estando en buenas condiciones de funcionamiento.

c) Emplear palabras o gestos groseros y de amenaza en su trato con los usuarios, o dirigidas a los viandantes o conductores de otros vehículos.

d) Cometer cuatro faltas leves en un período de dos meses o diez en el de un año.

e) No asistir, los autoturismos, a las paradas en las localidades donde existan, durante una semana consecutiva sin causa justificada.

f) Recoger viajeros fuera del ámbito de la Entidad, salvo que se trate de vehículos adscritos a la clase «C».

2. También tendrán la consideración de faltas graves las siguientes:

a) Promover discusiones con los agentes de la autoridad o con los pasajeros alterando el orden.

b) No aceptar que el usuario haga uso indistintamente de las lenguas catalana y castellana, en las indicaciones para la necesaria prestación del servicio.

c) Confiar a otra persona la conducción del vehículo que haya sido entregado a su cargo.

d) Admitir pasaje funcionando el aparato taxímetro, en el caso de autotaxis, y recoger pasaje fuera de las paradas señaladas al efecto, en el caso de autoturismos.

e) No admitir los conductores la comprobación por parte del usuario del registro kilométrico por aplicación de la tarifa.

f) Exigir en el servicio de autotaxis nuevo importe de bajada de bandera, cuando el usuario rectifique el término de carrera o si antes de finalizar la misma se apeara un acompañante.

g) No admitir el número de viajeros legalmente autorizado, o admitir un número superior a éste.

h) No presentar el vehículo a requerimiento de la autoridad o de sus agentes.

i) No respetar el turno de paradas.

j) La captación de viajeros mediante la formulación personal de ofertas de viajes en andenes, vestíbulo de estación, o escoger pasaje de cualquier otra forma fuera de las normas prescritas en este Reglamento.

k) Carecer de portaequipajes o no llevarlo disponible para el usuario.

Artículo 59º:
1. Se considerarán faltas muy graves.

a) Abandonar al viajero sin rendir el servicio para el que fuera requerido, sin causa justificada.

b) Cometer cuatro faltas graves en el período de un año.

c) Conducir el vehículo en estado de embriaguez.

d) Retener cualquier objeto abandonado en el vehículo, sin dar cuenta de ello a la autoridad competente dentro de las setenta y dos horas siguientes.

e) Las infracciones determinadas en el artículo 289 del Código de la Circulación[49] y la manifiesta desobediencia a las órdenes de las alcaldías en esta materia.

f) La comisión de delitos, calificados por el Código Penal como dolosos, con ocasión o con motivo del ejercicio de la profesión.

g) El cobro abusivo a los usuarios, o cobrar tarifas inferiores a las autorizadas.

49 En la actualidad, recogido en los artículos 65 y siguientes del Real Decreto Legislativo 33/1990 de 2 de marzo (BOE nº 63 de 4 de marzo de 1990), por el que se aprobó el Texto Articulado de la Ley de Seguridad Vial.

2. Tendrán también la consideración de faltas muy graves:

a)[50]

b) La negativa a extender recibo del importe de la carrera, detallado según modelo oficial, o que contenga todos los datos exigidos en él, cuando lo solicite el usuario, o alterar los datos del mismo.

c) Dar origen a escándalo público con motivo del servicio.

d) El incumplimiento, tanto por exceso como por defecto, de las horas de trabajo, descanso semanal y vacaciones, y de las normas de organización del servicio, y la negativa a la prestación de servicios extraordinarios, especiales o de urgencias.

e) La negativa a prestar servicio en hora y turno de trabajo o bien fuera de ellos, indicando la situación de libre.

f) La percepción en exceso o en defecto de la tarifa, en cantidad no superior a un veinticinco por ciento de la autorizada.

g) La prestación de servicios en los supuestos de suspensión, revocación o caducidad de la licencia o de retirada del carnet metropolitano de conductor.

h) La utilización del vehículo para una finalidad distinta de la que determine la respectiva licencia, salvo la excepción prevista en el artículo 51.

i) Los cambios en los distintivos fijados sobre el vehículo, referentes al número de la licencia, día de descanso semanal o cualquier otro señalado por la Entidad, realizados por personal no autorizado por la Entidad.

j) Conducir el vehículo bajo la influencia de estupefacientes.

3. Los titulares de las licencias incurrirán en falta muy grave en los supuestos definidos en los precedentes párrafos 1 y 2, cuando la infracción fuere cometida por ellos siendo conductores y, además, en los siguientes:

a) La conducción del vehículo por quien carezca, válidamente, de carnet metropolitano de conductor de servicio público.

b) El incumplimiento, tanto por exceso como por defecto, de las horas de trabajo, descanso

50 Derogado por acuerdo del Consejo Metropolitano de la Entidad Metropolitana del Transporte de fecha 17/9/92 (BOP del 23 de octubre de 1992).

Disposiciones Adicionales

Primera: Las licencias de la clase A) «autotaxis», quedan contingentadas en la cantidad de 2,5 por cada 1.000 habitantes que figuren empadronados en los municipios integrantes en el ámbito de la Entidad.

Segunda: No se podrán crear ni conceder licencias de la clase B) «Autoturismos», mientras existan en el ámbito metropolitano licencias de la clase A).

Tercera:[55] Los vehículos de particulares destinados al transporte de personas enfermas, accidentadas, etc., y los servicios funerarios deberán obtener la licencia de la clase C) del artículo 2º de este Reglamento, la cual no será expedida hasta que haya sido concedida la correspondiente autorización técnico-sanitaria, así como la de transportes interurbanos por carretera por los organismos competentes.

Cuarta: La Entidad Metropolitana del Transporte, con el fin de amortizar licencias, tendrá el derecho de tanteo y retracto en todos los casos de transferencia, excepto en los supuestos en que el artículo 18 concede derecho preferente al cónyuge viudo o herederos legítimos.

También se respetará el mejor derecho del conductor asalariado, cuando tenga una antigüedad en la prestación del servicio superior a un año.

El plazo que tendrá la Entidad Metropolitana del Transporte para ejercitar el derecho de tanteo será de 20 días, a contar desde el siguiente al de la comparecencia donde los interesados manifiesten la voluntad de transferir y el precio que se haya convenido entre las partes.

El plazo para ejercitar el derecho de retracto será de 20 días a partir del siguiente a aquel en que la Entidad Metropolitana del Transporte tenga conocimiento fehaciente del precio de la transacción efectuada.

55 En relación con el transporte sanitario, téngase en cuenta el Decreto 182/1990, de 3 de julio, de la Generalitat de Catalunya (DOGC Nº 1326 de 3 de agosto de 1990).

1. El agente de la autoridad entregará en el acto al denunciado un boletín en el que hará constar la relación circunstanciada del hecho y el lugar, fecha y hora en que se hubiere apreciado, así como la matrícula del vehículo, número de la licencia metropolitana, y el nombre y domicilio del denunciado, previa exhibición por éste del permiso de conducir y del correspondiente carnet metropolitano.

2. El boletín de denuncia se extenderá por triplicado ejemplar -uno que quedará en poder del denunciante, otro que se entregará al denunciado, y un tercero que se remitirá a la Entidad- y será firmado por el denunciante y el denunciado, sin que la firma de éste implique conformidad con los hechos que motivan la denuncia, sino, únicamente, con la recepción del ejemplar a él destinado. Si el denunciado se negase a firmar el boletín o no supiere, lo hará constar el denunciante y su manifestación producirá los mismos efectos de la firma.

3. Durante los diez días siguientes al de la entrega del boletín -que salvo en los casos previstos en la regla 5ª de este mismo artículo, servirá de notificación de la denuncia- el denunciado podrá presentar escrito de descargo, con aportación de propuestas de las pruebas que considere oportunas.

4. Ultimadas las diligencias encaminadas a la comprobación de los hechos, se dictará la resolución procedente y se notificará al interesado, con expresión de los recursos que contra la misma procedan, órganos ante el que hubieran de presentarse y plazo para interponerlos.

5. Cuando por razones justificadas, que deberán consignarse en el boletín de denuncia, dejare de entregarse éste al denunciado, se le notificará la denuncia, haciéndole saber a su vez, su derecho a formular alegaciones y presentar o proponer pruebas dentro del plazo de diez días, continuándose después el procedimiento en la forma señalada en las reglas precedentes.

Artículo 64º:

Todas las sanciones, incluso la de amonestación, serán anotadas en los expedientes personales de los titulares de licencia y de los conductores.

Artículo 65º:

Los titulares de licencias y conductores podrán solicitar la cancelación de la nota desfavorable que figure en el registro metropolitano correspondiente, siempre que hubieren observado buena conducta y cumplido la sanción, una vez transcurridos desde la imposición de ésta un año, tratándose de falta leve, y dos años si se trata de falta grave.

Artículo 66º:

En el *Negociado de Taxis*[54] se anotará en los expedientes de los titulares de licencias y de los conductores, aquellos hechos que se consideren dignos de premio.

Dichas anotaciones serán tenidas en cuenta en la resolución de los expedientes sancionadores que se instruyan, así como las peticiones de carácter graciable que solicitasen los afectados.

54 Actualmente Instituto Metropolitano del Taxi.

Artículo 61º: [51]

1. La potestad sancionadora corresponde a la Entidad, la cual podrá ejercerla directamente o a través de los ayuntamientos en cuyo término municipal se cometa la infracción.

2. Cualquier persona -particular, central sindical, agrupación profesional o asociación de consumidores y usuarios- podrá formular denuncia por hechos que constituyen infracción de los preceptos contenidos en este Reglamento.

3. Están obligados a formular denuncia los agentes de la autoridad, tanto de la Entidad como de los Ayuntamientos.

Artículo 62º: [52]

La tramitación de las denuncias que voluntariamente se formulen se ajustará a las siguientes normas:

a) La denuncia podrá formularse verbalmente ante el agente de la autoridad más próximo al lugar del hecho, o por escrito presentado en el Registro General de la Entidad Metropolitana.

b) Se consignará en la denuncia, además del número de matrícula del vehículo y el de la licencia metropolitana, el nombre y domicilio del denunciante, y el nombre y domicilio del denunciado, si fueran conocidos, así como una relación circunstanciada del hecho, con expresión del lugar, fecha y hora en que haya sido apreciado.

c) Si la denuncia se presentara ante agente de la autoridad, se formalizará por éste un boletín de denuncia, en el que se hará constar, además de las circunstancias del hecho y demás requisitos consignados en el apartado precedente, si personalmente pudo o no comprobarse por él la infracción denunciada, así como el nombre y domicilio del denunciante. El boletín se remitirá a la Entidad Metropolitana, sin perjuicio de entregar un duplicado al denunciado si fuera posible.

d) Recibida la denuncia en la Entidad Metropolitana, se notificará al denunciado si no se le entregó boletín, para que exponga por escrito las alegaciones que estime pertinentes dentro del plazo de diez días, con aportación o propuesta de las pruebas que considere oportunas. Tal notificación contendrá los datos previstos para el boletín de denuncia de carácter obligatorio continuándose después el procedimiento en la forma señalada en el artículo siguiente.

Artículo 63º: [53]

El procedimiento sancionador motivado por denuncia de agentes de la autoridad se ajustará a las siguientes reglas:

51 Véase nota 48 a la Sección 3ª.

52 Ídem anterior.

53 Ídem anterior.

semanal y vacaciones, y de las normas de organización del servicio y la negativa a la prestación de los servicios extraordinarios, especiales o de urgencia.

c) No comenzar a prestar servicio dentro del plazo señalado en el artículo 15.

d) El incumplimiento, no justificado, de lo dispuesto en el artículo 49 para los casos de calamidad pública o emergencia grave.

e) Llevar anuncios publicitarios en el exterior del vehículo afecto al servicio, sin la correspondiente autorización metropolitana.

Artículo 60º:

1. Las sanciones con que pueden castigarse las faltas tipificadas en los párrafos 1 de los anteriores artículos serán las siguientes:

A) Para las faltas leves:

- Amonestación.
- Suspensión de la licencia o del permiso metropolitano de conductor hasta quince días.

B) Para las faltas graves:

- Suspensión de la licencia o del permiso metropolitano del conductor hasta seis meses.

C) Para las faltas muy graves:

- Suspensión de la licencia o del permiso metropolitano de conducir hasta un año.
- Retirada definitiva de la licencia o del permiso metropolitano de conductor.

2. En todo caso se sancionará con la retirada definitiva del permiso metropolitano de conducir, y si el conductor fuese titular de la licencia, con su revocación, las infracciones definidas en los apartados e), y f) del párrafo 1 del artículo 59.

3. Las faltas tipificadas en los párrafos 2 de los artículos 57 y 58, y en los párrafos 2 y 3 del artículo 59, se castigarán con las sanciones previstas en el párrafo 1 del presente artículo o con la multa; esta última podrá imponerse en la cuantía de 500 a 1.000 pesetas para las faltas leves; de 1.001 a 5.000 para las graves, y de 5.001 a 10.000 para las muy graves.

4. Cuando se imponga la sanción de suspensión de la licencia o la de suspensión del permiso metropolitano de conductor, para asegurar su cumplimiento se exigirá la entrega de la correspondiente documentación en las oficinas de la Entidad, durante el tiempo de duración de la suspensión, así como podrá imponerse el borrado de calcas que ostente el vehículo.

Disposiciones Finales

Primera: En la creación de Disposiciones Complementarias para la mejor prestación del servicio, el presidente de la Entidad Metropolitana podrá designar comisiones especiales consultivas con participación de los ayuntamientos y de entidades o grupos sociales, con interés en la prestación del servicio.

Segunda: El presente Reglamento empezará a regir desde el anuncio de su aprobación definitiva en el *Boletín Oficial de la Provincia*, según lo establecido en el artículo 7º, párrafo 2, del Reglamento de Servicios de las Corporaciones Locales.

Disposición Transitoria

Las licencias existentes a la entrada en vigor del Reglamento Nacional de los Servicios Urbanos e Interurbanos de Transportes en Automóviles Ligeros, de 16 de marzo de 1979, podrán ser transmitidas, por una sola vez, de conformidad con lo dispuesto en las normas vigentes en el momento de su adjudicación. Para las transmisiones futuras, se estará a lo dispuesto en este Reglamento.

La plena y exclusiva dedicación y la incompatibilidad con otra profesión del artículo 17 del antedicho Reglamento Nacional no serán exigibles a los actuales titulares de una o más licencias, adjudicadas o adquiridas antes del 14 de abril de 1979.

Normas Complementarias

1. Descanso Semanal[56]

a) Los vehículos autotaxis disfrutarán de dos días de descanso semanal. El primero, que tendrá carácter obligatorio, estará comprendido entre el lunes y el viernes, el segundo se realizará entre el sábado y el domingo.

b) La *Dirección de Servicios de Transportes*[57] asignará los días de descanso semanal en base a los criterios que estime oportunos según la peculiar idiosincrasia por la que atraviese el sector, así como los mecanismos apropiados para llevarlo a cabo.

   En todo caso, en cada uno de los cinco primeros días de la semana quedará fuera de servicio una quinta parte de la flota.

c) El descanso semanal se iniciará a las 6 horas del día designado al efecto, y durará hasta las 6 horas del día siguiente.

d) Queda absolutamente prohibida la prestación del servicio en días de descanso semanal. La contravención a ello supondrá falta muy grave, tipificada en los artículos 59.2 d) y/o 59.3b) del vigente Reglamento Regulador del Servicio de Autotaxis y Autoturismos de la Entidad Metropolitana del Transporte.

II. Salida al exterior del ámbito metropolitano

La Entidad autorizará globalmente, por el período de un año, los desplazamientos que no supongan ausencias del territorio metropolitano superiores a siete días.

Para los desplazamientos fuera del ámbito metropolitano de duración superior a siete días deberá solicitarse la correspondiente autorización a la Entidad y comunicar, en su caso, la realización de los mismos.

56 Véase al final del Reglamento el cuadro de regulación del descanso semanal vigente.

57 Actualmente el Instituto Metropolitano del Taxi.

III. Identificación de los autotaxis

La identificación de la carrocería de los autotaxis del área metropolitana será de color «AMARILLO TAXI E.M.T.» por las puertas y capó trasero, y de color negro el resto.

La identificación será completada con la palabra «taxi», el escudo definido por la Entidad Metropolitana del Transporte y el número de licencia metropolitana.

La Entidad, en el plazo máximo de un año, a partir de la aprobación de dichas normas, promoverá un estudio sobre las características de los vehículos que puedan resultar más idóneas para el específico servicio que prestan, así como las medidas necesarias para la implantación de las mismas, con audiencia del *Consell Coordinador del Servei del Taxi.*[58]

IV. Turno de vacaciones

Las vacaciones anuales de los vehículos serán de 30 días a elegir por su titular, previa solicitud a la Entidad Metropolitana del Transporte. No obstante, la Entidad Metropolitana del Transporte, cuando no se garanticen los servicios mínimos necesarios, tomará las medidas que crea oportunas para regular el servicio.

V. Estacionamiento en paradas

Dentro del ámbito metropolitano existirán los tipos de paradas siguientes:

I) Paradas normales de autotaxis.
II) Paradas correspondientes a autoturismos que conserven su carácter de clase B).

Las principales paradas del tipo I y II estarán dotadas de aparatos telefónicos, para recibir y comprobar llamadas. La determinación del número de paradas, su ubicación y su dotación será establecida por la Entidad Metropolitana del Transporte y los ayuntamientos previa consulta al *Consell Coordinador del Servei del Taxi.*[59]

Los taxis en servicio normal deben, preferentemente, estacionarse en paradas, para lograr con ello una menor discrecionalidad en la solicitud de taxis por el usuario, procurar ahorrar el consumo de energía, evitar el cansancio del conductor, impedir riesgos de accidentes y procurar mayor fluidez de tráfico en las vías públicas.

En las paradas, los vehículos que acudan a ellas deberán colocarse en orden de llegada y en este mismo orden deberán tomar el pasaje.

58 Pendiente de constitución.

59 Ídem anterior.

Si los vehículos acuden a una parada en la que no se encuentren estacionados otros vehículos o sean insuficientes y a su vez sean varios los usuarios que estén en espera, deberán recoger necesariamente a los usuarios por riguroso orden de llegada de éstos. Solamente en casos de urgencia apreciada por agentes de la autoridad, podrá modificarse dicha norma.

En las paradas queda prohibido efectuar operaciones que impidan la inmediata puesta en servicio del vehículo.[60]

En caso de servicios especiales que afecten a las paradas se establecerá una normativa entre la EMT y el ayuntamiento afectado, previa consulta del *Consell Coordinador del Servei del Taxi*.[61]

En paradas de ámbito metropolitano no se podrá encochar a menos de 50 metros de distancia de la misma.

VI. Uniforme de los conductores

Los conductores de vehículos vestirán adecuadamente durante las horas de servicio.

VII. Horarios

El horario mínimo de servicio será de 10 horas, incluidas 2 horas de descanso para comidas, para el servicio diurno, comprendido entre las 6 horas y las 22 horas, y de 8 horas para el servicio nocturno, comprendido entre las 22 horas y las 6 horas.

Los períodos de 10 horas de servicio diurno quedarán comprendidos entre los límites anteriormente fijados y se autorizarán por la Entidad de acuerdo con las necesidades del mismo.

En caso de servicios o situaciones especiales la Entidad podrá dictar normas que amplíen o modifiquen las anteriores.

VIII. Datos característicos del servicio

En el cristal posterior del vehículo deberá colocarse obligatoriamente un distintivo adhesivo transparente en el que se indicará el horario del servicio, el día de descanso semanal y el turno de vacaciones.

Dicho distintivo de tamaño normalizado será facilitado por la Entidad y deberá colocarse en forma visible para información de los usuarios y comprobación por los agentes de la autoridad.

60 Véase el artículo 57, 2, b) de este Reglamento.

61 Pendiente de constitución.

IX. Datos del vehículo

El número de la licencia metropolitana del vehículo se grabará en las puertas del vehículo a ambos lados y de forma simétrica.

En el interior, y en lugar visible para el usuario, se fijará una placa con el número de matrícula y el número de la licencia metropolitana del vehículo.

X. Complementos

La Entidad podrá autorizar complementos temporales o transitorios para servicios especiales.

Dichos complementos, las tarifas y sus normas de aplicación se exhibirán en el interior del vehículo, en lugar visible para su comprobación por el usuario.

XI. Homologación de vehículos autotaxis[62]

Normativa para la aceptación de vehículos, dimensiones y características a tener en cuenta para la homologación de vehículos para el servicio del taxi.

Artículo 1º: ***Dimensiones y características.*** Las dimensiones y características necesarias en los vehículos automóviles destinados al taxi quedan definidas de la siguiente forma:

a) Designación y definiciones.

1. La designación y definiciones se regirá por el punto 2 de la norma UNE 26-363-85, y lo que aquí se complementa.

2. Hay que tener en cuenta que el punto H' es la traslación del punto H del asiento del conductor a la posición de referencia de conducción ergonómica descrita en el punto 4.

b) Dimensiones.

Las dimensiones definidas a continuación se identifican con los siguientes conceptos:

- Longitud de la carrocería del vehículo.
- Accesibilidad del pasajero del vehículo.
- Confortabilidad del pasajero en el interior del vehículo.

62 Redactado según acuerdo del Consejo Metropolitano de la Entidad Metropolitana del Transporte de 14 de julio de 1988 (BOP de 7 de septiembre de 1988).

1. Longitud de la carrocería.

   Designación L1 Distancia comprendida entre sus extremos anterior y posterior, excluyendo los parachoques, salientes o accesorios. Referencia Norma UNE 26-363-85.

2. Accesibilidad del pasajero al vehículo.

   Las puertas podrán ser tanto de abertura angular como correderas.

   L2 Distancia horizontal entre los montantes medio y posterior del vehículo, medida a una altura por encima de los 650 mm sobre el punto más bajo del piso del vehículo. Esta medida se exigirá en una altura mínima de 250 mm, sin solución de continuidad entre estos dos montantes. Norma UNE 26-363-85.

   L3 Distancia horizontal libre entre los montantes medio y posterior de la puerta posterior medida a una altura por encima de R + 250 mm. Esta medida se exigirá en una altura mínima de 200 mm sin solución de continuidad. Norma UNE 26-363-85.

   L8 Distancia libre mínima desde el cojín del asiento posterior al montante central, medida en un plano horizontal a una altura comprendida entre el umbral del hueco de la puerta, y 75 mm por encima. Adaptación Norma UNE 26-363-85. Gráfico anexo I.

   H1 Distancia libre entre el umbral y el dintel del hueco de la puerta posterior, medida en un plano transversal. La medida se mantendrá, como mínimo en una longitud horizontal de 300 mm la parte superior. Norma UNE 26-363-85.

   H5 Distancia vertical entre el pavimento y el punto más bajo del umbral de la puerta posterior con el vehículo en movimiento. Anexo II.

   H6 Distancia vertical entre el punto más bajo de la superficie interior del suelo del vehículo y el plano del pavimento con el vehículo en movimiento. Anexo I.

   Apertura angular de las puertas posteriores. No se aplicará a puertas correderas. Norma UNE 26-363-85.

3. Confortabilidad del pasajero.

   A1 Distancia mínima horizontal entre paneles medida en el plano transversal que pasa por el punto R del asiento posterior, a una altura entre R y R + 350 mm, sin incluir apoyabrazos, ceniceros y guarniciones u otros accesorios. Esta medida se mantendrá por lo menos en una altura de 150 mm sin solución de continuidad. Norma UNE 26-363-85.

   L5 Proyección sobre un plano longitudinal de la traza horizontal de la distancia entre el

punto B al punto R del asiento posterior del lado del conductor. Norma UNE 26-363-85.

L9 Distancia libre mínima desde el cojín del asiento posterior al respaldo del asiento anterior, medida en un plano horizontal a una altura comprendida entre el umbral del hueco de la puerta y 75 mm por encima del mismo. El asiento anterior se trasladará en la posición de referencia de conducción ergonómica y en un ángulo real de inclinación del respaldo de 25°, o lo más aproximado que sea posible, para su regulación. Posición de referencia: apartado c)4, ángulo real de inclinación del respaldo, punto 1.4. Anexo III. Directiva 77/649 CEE. Gráfico: Anexo I.

L10 Distancia libre mínima entre el punto R del asiento posterior y del respaldo del asiento anterior, medida en un plano horizontal. El asiento anterior debe encontrarse en posición más retrasada, y con un ángulo de inclinación del respaldo de 25° o lo más próximo que sea posible para su regulación. Ángulo real de inclinación del respaldo. Anexo III. Directiva 77/649/CEE. Gráfico Anexo II.

G Coeficiente de confort. Superficie situada en un plano horizontal, resultado del producto del ancho interior A1 por la distancia L5. Esta superficie se expresará en m^2. Cotas A1 y L5. Norma UNE 26-363-85.

c) Posición de referencia del asiento anterior para una conducción ergonómica:

1. El Punto H', para fijar la posición de referencia del asiento anterior para una conducción ergonómica, y en consecuencia la cota L9 se determinará mediante la colocación en el asiento del conductor del maniquí normalizado descrito en el anexo III de la directiva 77/649/CEE, publicada en el *Diario Oficial de las Comunidades Europeas* del 19 de octubre de 1977 (13 vol. 08).

2. Para la colocación del maniquí sobre el asiento delantero, se seguirán todas las instrucciones descritas en la normativa indicada.

3. En cuanto a la posición angular de los pies del maniquí con respecto a la pierna, se fijará en 85° el ángulo de eje de la pierna del maniquí con referencia al plano inferior y exterior de su zapato, de manera que el ángulo agudo sea el que corresponda al que hay entre la pierna y la punta del pie.

4. Una vez sentado el maniquí en la forma descrita, en el asiento delantero y con los talones apoyados en el suelo del coche y resbalando sobre él, se avanzará el asiento delantero hasta que la planta del pie derecho haga el primer contacto con el pedal del acelerador. Establecido este contacto, se avanzará el asiento hasta el punto siguiente de fijación del asiento sobre sus guías correspondientes, siempre y cuando este punto se presente antes de 12 mm medidos en horizontal, de la posición correspondiente al primer contacto entre el pie del maniquí y el pedal del acelerador; si no fuera así, se considerará como posición de referencia de conducción ergonómica la posición del asiento que correspon-

de a 12 mm más avanzado que la posición en que se ha presentado el primer contacto citado.

5. El proceso descrito en los párrafos anteriores 1, 2, 3 y 4 es el adecuado para todos aquellos coches, caso más frecuente, en que el movimiento del asiento del conductor tiene solamente un traslado hacia delante y hacia atrás, sobre guías rectas, colocadas horizontalmente sobre el suelo del vehículo. En el caso de vehículos con guías inclinadas o no rectas, y en el caso en que el asiento del conductor tuviese más posibles movimientos, se tendrán en cuenta también los párrafos 6 y 7 de este artículo (apartado 1 C).

6. En el caso de que las guías del asiento del conductor fuesen inclinadas o no rectas, se puede presentar más de una posición del asiento del conductor, en las que se cumplieran las condiciones descritas en los párrafos precedentes 1, 2, 3 y 4. En este caso, se tomará como posición de referencia para una conducción ergonómica, la del asiento delantero en la cual, además de cumplirse las condiciones de los párrafos 1, 2, 3 y 4, también se cumpla que el ángulo formado por las líneas de referencia de la pierna y el muslo del maniquí citado formen un ángulo de 115°, o lo más aproximado posible a este valor.

7. En el caso de que el asiento del conductor admita más movimientos, o en el caso de que después de aplicar el párrafo 6 anterior existiera aún indeterminación en la posición de referencia para una conducción ergonómica, habrá que tener en cuenta también el ángulo entre las líneas de referencia, correspondientes al muslo y a la espalda del conductor. Fijado el ángulo pie-pierna en 85°, y el ángulo pierna-muslo en 115°, tal como se ha dicho ya, si todavía existiera indeterminación, se tomará como válida la posición de referencia para una conducción ergonómica aquella en la cual las líneas de referencia de la pierna y la espalda del maniquí, proyectadas sobre el plano vertical y longitudinal del vehículo, formen un ángulo de 100° o lo más aproximado posible.

Artículo 2º: ***Límites de cotas y parámetros.***

2.1. Las características dimensionales de los vehículos, obtenidas de acuerdo con el apartado anterior, deberán cumplir todas y cada una de las siguientes medidas mínimas:

L1: 3900 mm.
L2: 600 mm.
L3: 700 mm.
L8: 260 mm.
H1: 886 mm.
L9: 280 ± 10 mm.
L10: 590 ± 10 mm (1)
G: 2,1 m^2 (G=A1 x L5)
a: 63°

(1) Cuando el modelo examinado no cumpla este último mínimo, se podrá admitir la coloca-

ción de topes en las guías de los asientos delanteros, de forma que se cumpla dicho mínimo, siempre y cuando el asiento delantero no quede más avanzado que la posición de referencia para una conducción ergonómica, indicada en el apartado c).

2.2. De la misma forma deberán cumplir los siguientes valores máximos:

H5: 430 mm.
H6: 340 mm.

En el caso de que no se cumpla cualquiera de estos dos valores, será necesaria la colocación de un estribo, debidamente aprobado por esta Entidad, de manera que para entrar en el vehículo, no haga falta subir el pie más de 300 mm.

Artículo 3º: ***Documentación a presentar.***

Instancia dirigida al Sr. Gerente de la Entidad Metropolitana del Transporte,[63] en la que se especifique el tipo i/o variantes del vehículo que se desea homologar, a la que se adjuntarán los siguientes documentos:

- Copia del certificado de homologación por el Ministerio de Industria y Energía del tipo de vehículo i/o variantes del vehículo, incluida la ficha reducida y la memoria descriptiva.

- Folleto de propaganda del vehículo y descripción de la variante.

- Descripción de los accesorios especiales del tipo base y de la variante o variantes de que se trate.

- Certificado del laboratorio oficial, de los valores y características dimensionales del vehículo, determinadas de acuerdo con esta normativa.

- Certificado del Departamento de Industria y Energía sobre la posible ubicación e instalación del taxímetro, de acuerdo con el artículo 20 del Reglamento, para la aprobación y verificación de aparatos taxímetros, de fecha 25 de septiembre de 1934 (Gaceta 28 de septiembre de 1934).

- Certificado del taller o talleres autorizados, instaladores de taxímetros, según el cual los taxímetros de las diferentes marcas, podrán ser colocados en la zona definida por los Servicios de Industria de la Generalitat.

- Clase de combustible utilizado por las diferentes variantes de tipo de vehículo.

63 Actualmente, el Instituto Metropolitano del Taxi.

- Precio de venta, para los titulares de licencias de taxi, de cada una de las variantes y de los accesorios.

- Compromiso del fabricante, o concesionario, de que a todos los vehículos que se vendan como autotaxi, les será colocado el tope, en el caso de que fuera necesario para un tipo determinado.

- Compromiso del fabricante, que puede suministrar los vehículos pintados de color amarillo y negro.

Artículo 4: ***Control y homologación de los vehículos destinados al servicio de autotaxis.***

4.1. La homologación de los nuevos tipos de vehículos propuestos para el servicio de autotaxis, la realizará la Entidad Metropolitana del Transporte.[64]

4.2. La Entidad Metropolitana del Transporte[65] se reserva el derecho de verificar los vehículos comercializados para el servicio de autotaxis, con el fin de controlar si continúan cumpliendo las condiciones de homologación. Caso de no cumplirlas, se retirará la homologación.

4.3. En la documentación de venta de un vehículo destinado al servicio de autotaxis, es necesario que el fabricante acompañe un certificado de que el vehículo es completamente conforme con la homologación correspondiente a su tipo y variante, de acuerdo con la referencia adjudicada por la Entidad Metropolitana del Transporte.[66]

Artículo 5:

En el caso de no aceptar un tipo o variante de vehículo, se puede solicitar la homologación de una nueva variante de este tipo, en la que deben introducirse las modificaciones necesarias, a fin de que cumpla esta normativa.

Las modificaciones indicadas deberán ser aprobadas previamente siguiendo los trámites oficiales.

Artículo 6: ***Disposición y ubicación de complementos y accesorios.***

Aparte de las limitaciones indicadas para la homologación definitiva de un vehículo como taxi, deberá tenerse en cuenta las normas sobre la disposición y ubicación de complementos y accesorios, tanto de interiores como exteriores, tales como mamparas, taxímetros y repetido-

64 Actualmente, el Instituto Metropolitano del Taxi.

65 Ídem anterior.

66 Ídem anterior.

res, teléfono, etc., ya que el incumplimiento o la imposibilidad de cumplir estas normas puede provocar la no homologación de un tipo o variante de un vehículo, o la no aceptación de un vehículo concreto.

Artículo 7: ***Tasa por homologación.***

La tasa por homologación de vehículos será establecida en la Ordenanza Fiscal de esta Entidad.

Disposición transitoria

En lo que se refiere a los tipos de vehículos anteriormente homologados por la EMT,[67] en el caso de que no cumplan algunas de las limitaciones impuestas en la presente normativa, se aplicará lo siguiente:

a) Si cumple todas las limitaciones menos una, se aceptará este tipo de vehículo durante tres años, a partir de la fecha de entrada en vigor de esta normativa.

b) Si cumple todas las limitaciones menos dos, dos años.

c) Si cumple todas las limitaciones menos tres, un año.

d) Si no cumple cuatro o más, no será aceptado.

Así, pues, quien desee poner en servicio un vehículo como autotaxi deberá asegurarse de que el tipo y variante en cuestión está homologado, ya que en caso contrario, será necesario que la persona misma solicite la homologación, siguiendo los trámites indicados en el artículo 3º.

67 Ídem anterior.

Anexo I

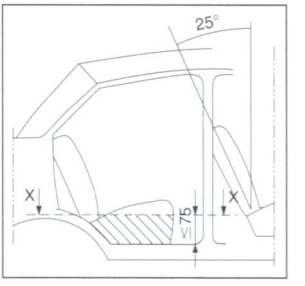

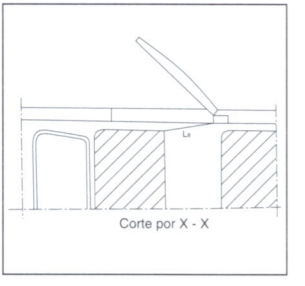

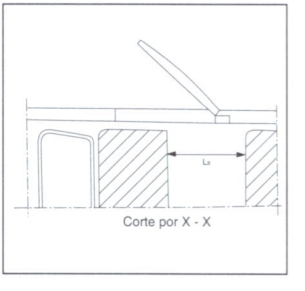

Anexo II

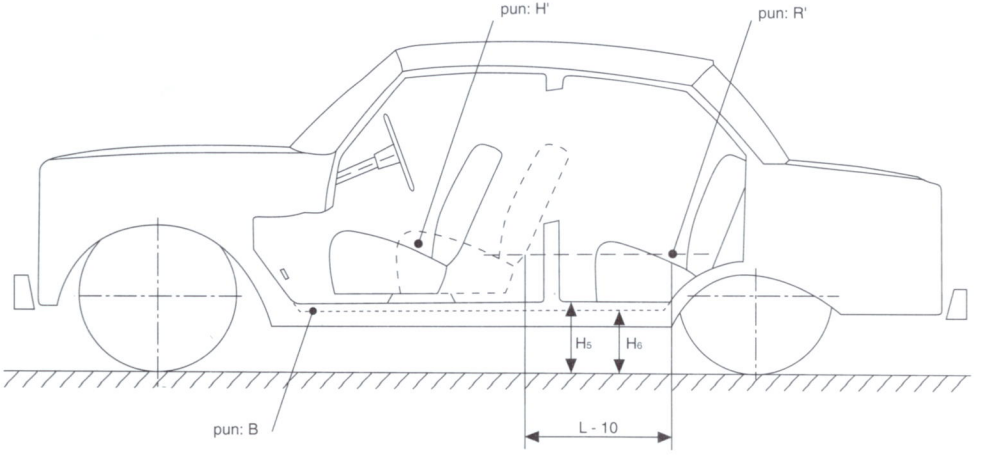

XII. Revisión tarifas[68]

La revisión de tarifas será anual. Sin embargo, cuando concurran circunstancias que afecten notoriamente a la estructura de costes, podrá iniciarse el expediente de revisión, a solicitud del *Consell Coordinador del Servei del Taxi.*[69]

XIII. Sanciones

Se creará una comisión del *Consell Coordinador del Servei del Taxi*[70] con carácter consultivo y facultativo para la intervención en la tramitación de expedientes sancionadores.

XIV. Servicios por llamada telefónica a parada

Los usuarios, al solicitar un vehículo autotaxi o autoturismo a una parada dotada de teléfono, deberán indicar su nombre, dirección y número de teléfono a los efectos de que pueda realizarse la oportuna comprobación.

Por el citado servicio telefónico se deberá percibir lo que marque el taxímetro desde la salida de la parada.

XV. Radioteléfonos

La Entidad apoyará cuantas gestiones sean solicitadas por cooperativas o grupos de taxistas, encaminadas a la instalación de radioteléfonos o teléfonos individuales en los vehículos.

Si un usuario solicita un vehículo por radioteléfono individual, la central receptora de la llamada deberá indicarle el número de licencia, emplazamiento y municipio desde el que queda reservado el correspondiente vehículo.

Las centrales de radioteléfonos o teléfono individual registrarán todos los servicios efectuados, con indicación de los datos antes citados, así como la dirección y teléfono del usuario que lo solicita.

Tales registros deberán presentarse ante la Entidad para que puedan ser comprobados por los usuarios que lo requieran.

Por el citado servicio con radioteléfono o teléfono individual se deberá percibir el suplemento que se fije anualmente. Este suplemento no podrá exigirse cuando el servicio se preste a un minusválido.

68 Téngase en cuenta el Decreto 149/1988, de 28 de abril, del Departamento de Comercio, Consumo y Turismo de la Generalitat de Cataluña (DOGC nº 1022 de 25 de julio de 1988).

69 Pendiente de constitución.

70 Ídem anterior.

XVI. Taxímetros [71]

I. Previa autorització.

1º. Únicamente podrán adaptarse a los vehículos autotaxis amparados en licencias de la Entidad Metropolitana del Transporte (EMT), aquellos taxímetros cuya presentación cumpla las condiciones mínimas exigidas por dicha Administración, con carácter general, que podrán variarse cuando las innovaciones técnicas de los aparatos existentes en el mercado así lo aconsejen.

II. Solicitud.

2º. Los fabricantes, importadores o distribuidores de contadores taquicronométricos que deseen comercializar los taxímetros para su aplicación a vehículos amparados por licencias de autotaxis de la EMT, deberán solicitar la aceptación de dicha Entidad, acompañando a la solicitud copia de la memoria y planos presentados en el organismo estatal o autonómico competente para la homologación del prototipo, debidamente compulsada por el centro en cuyas dependencias se encuentre depositada, así como de la publicación oficial de dicha homologación.[72] (1)

Deberá quedar igualmente acreditada:

a) La asistencia técnica de los solicitantes a los propietarios de los taxímetros, durante diez años como mínimo, después de haberse dejado de fabricar el taxímetro que se presente.

b) Que en un plazo no superior a quince días, contados a partir del siguiente a aquél en que aparezca publicado el cambio de tarifas, se proveerá a los talleres autorizados de todo lo necesario para efectuar las modificaciones de los taxímetros, poniendo en conocimiento de la EMT el «check-sum» que protege el programa.

c) Que se ha formalizado un contrato de suministro, con los talleres instaladores, para los sucesivos cambios de tarifas, cuya efectividad estará supeditada a la admisión del taxímetro por la EMT.

III. Documentación.

3º. Los conductores de autotaxis deberán poseer y llevar consigo la tarjeta del taxímetro expedida por el Servicio Territorial del Departamento de Industria y Energía de la Generalitat de

71 Redactado según acuerdo del Consejo Metropolitano de la Entidad Metropolitana del Transporte de 17 de septiembre de 1992 (BOP de 23 de octubre de 1992).

72 Véanse notas al final de la Norma.

Cataluña, con plena identificación del aparato, de la constante «K» del mismo, del vehículo en el que va instalado y del taller que intervino en su adaptación, indicando la fecha en que ésta fue realizada, la identificación de los precintos y su verificación por los Servicios Territoriales de Industria.

IV. Inscripciones.

4º. Sólo serán aceptados para su aplicación al servicio de autotaxi los taxímetros de tarifas múltiples que presenten en la carátula o en una placa precintada, fácilmente visible y legible, las inscripciones generales y de identificación reglamentariamente exigidas, con indicación de la constante «K» y de la marca correspondiente a la verificación primitiva del aparato.[2]

V. Componentes del conjunto.

5º. El dispositivo que forma la unión entre el generador de impulsos y la entrada del taxímetro estará constituido por una manguera blindada, con cable interior apantallado, cuyas conexiones sean indesmontables accidentalmente, por haberse incorporado al aparato por la acción de su enroscado y posterior ensamblaje.[3]

1. Se entenderá por «manguera blindada» la constituida por un tubo metálico flexible, obtenido por espiral engatillada de fleje galvanizado con funda exterior de plástico. Proporciona la protección de los cables eléctricos susceptibles de riesgos de tracción, torsión, cizallamiento, abrasión, plegados sucesivos y temperaturas de contacto hasta 85 grados centígrados.

2. Las mangueras se unirán a los elementos receptores mediante accesorios adecuados de ensamblaje que aseguren la continuidad de la protección que proporcionan a los conductores.

3. Deberá entenderse como «cable interior apantallado» el cable multifilar que transporta la señal eléctrica desde el generador de impulsos al taxímetro, el cual deberá ser apantallado y discurrirá por el interior de la manguera blindada.

6º. El generador de impulsos proporcionará una doble señal por cada impulso emitido, de forma que solamente pueda ser interpretada o decodificada por el taxímetro (doble tren de impulsos).

VI. Instalación.

7º. Para garantizar la inviolabilidad de los taxímetros y facilitar la inspección de las tarifas marcadas por dichos aparatos, su instalación se ajustará a los siguientes criterios:

a) El taxímetro dispondrá sus conexiones en la parte posterior del mismo, de modo que queden totalmente a la vista.

b) Exceptuando la conexión del generador de impulsos, que irá directamente al taxímetro, el resto de los elementos se conectarán a través de un cajetín de empalmes. Será precintable y se situará en el recinto del motor en lugar muy accesible de inspección y trabajo.

   Asimismo, dicho cajetín incorporará el interruptor del taxímetro, cuando el aparato instalado no dispusiera propiamente de esta función.

c) El cableado entre el cajetín de empalmes y el taxímetro se realizará bajo manguera blindada de idénticas características a la empleada para la conexión del generador de impulsos.

d) Queda totalmente prohibida la colocación de interruptores auxiliares del taxímetro en el recinto de ocupantes del vehículo.

e) El cajetín de empalmes llevará los precintos del taller instalador autorizado.

8º. Los propietarios o usuarios de los taxímetros estarán obligados a adaptar a la instalación de los taxímetros cualquier medida que la Gerencia de la EMT considere necesarias para mejorar sus condiciones de seguridad.(4)

VII. Ubicación.

9º. Los taxímetros deberán situarse de tal modo que tanto el propio aparato com las mangueras de conexión y sus precintos de garantía se encuentren al descubierto en el cono de visión de los usuarios situados en los asiento posteriores, al objeto de que éstos puedan ver perfectamente las cifras indicadoras del importe del servicio y la inviolabilidad del taxímetro.(5)

10º. Los aparatos se ubicarán encima del tercio superior central del salpicadero del vehículo, de modo que queden visibles todas sus caras, siendo obligatoria la utilización de un soporte o pie adaptador homologado conforme a las condiciones de seguridad de los vehículos.(6)

VIII.- Precauciones.

11º. Los taxímetros deberán adaptarse a los módulos indicadores luminosos de las tarifas de tal modo que en ningún momento puedan éstos perturbar el buen funcionamiento del instrumento de medición, permitir el acceso al mecanismo o a las transmisiones del mismo ni interrumpirse su luminosidad por accionamiento independiente del propio aparato contador taxímetro.(7)

12º. Los taxímetros electrónicos que hayan de instalarse en los vehículos autotaxis amparados por licencias de la EMT, deberán contar con un generador de doble tren de impulsos que no admita mayor velocidad que la máxima permitida por el Reglamento General de Circula-

ción[8] y un dispositivo que bloquee el taxímetro cuando se funda la bombilla del módulo exterior.

13º. En los vehículos dotados de salida tacométrica digital debe quedar garantizada la total independencia de los circuitos que alimentan el velocímetro y el taxímetro, sin que exista posibilidad de interferencia entre ambos, por lo que este tipo de vehículos deberá disponer de un conjunto de adaptación totalmente precintable.[9]

14º. Los dígitos del visualizador del taxímetro emitirán luz propia, con el color y brillo necesarios para conseguir el **contraste de luminancia**[10] adecuado, que permita la perfecta lectura de éstos, con independencia de la luz exterior.

15º. Será obligatorio el máximo nivel de intensidad de los dígitos del visualizador en los taxímetros que, por su construcción, admitan varias posibilidades de potencia lumínica.

16º. Los taxímetros con posibilidad de aplicación de señal de radio exterior para el cambio automático de tarifa, estarán salvaguardados contra esta utilización, salvo disposición en contrario de la EMT.

IX. Precintos.

17º. Los talleres autorizados no podrán instalar ni los Servicios de Industria verificar, ni precintar, ningún aparato taxímetro colocado en un autotaxi que ostente los signos distintivos de la EMT cuando la persona que lo solicite carezca de licencia de dicha Entidad, por lo que en el momento de la actuación que corresponda deberán presentar los interesados el original de la licencia metropolitana en vigor[11] y la tarjeta del taxímetro para que esta última sea debidamente diligenciada.

18º. Los precintos que han de llevar los taxímetros[12] serán de la naturaleza y la forma que la EMT considere más apropiados para garantizar su inviolabilidad, previa conformidad del Centro Español de Metrología, respetando, en todo caso, la identificación del taller instalador, y estarán situados en el emplazamiento fijado en la orden por la que se aprobó el modelo.

19º. Al objeto de garantizar a los habitantes del ámbito territorial de la EMT la absoluta fiabilidad de los taxímetros que marcan la tarifa a abonar por el servicio de autotaxis, dichos instrumentos mostrarán al descubierto, de forma ostensible, los precintos del taller instalador y de su verificación por Industria, para lo que deberá utilizarse un cable que sobresalga cinco centímetros, como mínimo, tras el último precinto aplicado.[13]

20º. Solamente los industriales oficialmente autorizados para la reparación de taxímetros podrán levantar los precintos de los aparatos instalados en los vehículos, colocando el suyo una vez corregida la deficiencia, circunstancia que se hará constar en la tarjeta del taxímetro, que será debidamente diligenciada por el taller, haciéndose constar la fecha en que se realizó la reparación y la identificación del precinto.[14]

21º. Cuando los precintos hayan sido levantados por los talleres autorizados por cualquier circunstancia, éstos deberán precintar el aparato de nuevo con los suyos y el titular de la licencia deberá presentar el vehículo en los Servicios de Industria para su comprobación, dentro de los tres días hábiles siguientes al nuevo precintado, excepto en el caso de modificación de tarifas, en que cada titular de licencia deberá presentarse en el plazo que, como máximo, le haya sido asignado en la programación publicada, cuya copia permanecerá expuesta en los citados talleres.[15]

X. Caducidad.

22º. No se admitirá la colocación de taxímetros con más de 10 años de antigüedad en los vehículos que se presenten para realizar un cambio de material por sustitución del aplicado a la licencia, excepto en el caso de que hubiera sido prorrogada la aprobación del modelo por el organismo estatal o autonómico competente[16] y cumplan las prescripciones de esta normativa.

XI. Tarifas.

23º. Los taxímetros deberán marcar únicamente las tarifas aprobadas para la bajada de bandera, kilométrica y tiempo de espera; quedando bloqueados el resto de los suplementos autorizados en las tarifas vigentes, en la cuantía máxima admitida en el cambio de tarifas.

XII. Utilización.

24º. El taxímetro empezará a funcionar (bajada de bandera) cuando el vehículo inicie la marcha para cumplir el servicio que haya sido solicitado por el usuario que se encuentre acomodado en el interior del vehículo.

Al llegar al lugar de destino, el conductor deberá poner el contador en punto muerto y, cumplido este requisito, indicará al pasajero el importe del servicio.

Asimismo, deberá poner el aparato taxímetro en punto muerto en el caso de que, durante el servicio, se produzca algún accidente o avería en el propio vehículo, que lo interrumpa.[17]

25º. Si iniciado un servicio, el conductor hubiera olvidado poner en marcha el contador, será de su cargo exclusivo el importe devengado hasta el momento de advertir la falta, aunque fuese el de finalizar la carrera, con exclusión del importe de bajada de bandera, a no ser que el pasajero esté dispuesto a abonarle la cantidad que de común acuerdo convengan,[18] de igual modo se procederá con la continuación del servicio paralizado por accidente o avería.

XIII. Revisiones.

26º. No podrá prestar servicio ningún vehículo autotaxi cuyo taxímetro carezca del precinto correspondiente a su revisión anual por los Servicios de Industria de la Generalitat de Cata-

luña, o de las verificaciones que, con independencia de ésta, deberán realizarse cuando se produzca una sustitución de aparato taxímetro, una reparación del mismo o un cambio de tarifas,[19] existiendo en este último caso un margen de tolerancia que afectará a cada número de licencia de modo distinto, según el plazo máximo que se le haya concedido en la programación correspondiente al cambio de tarifas.

27º. Los titulares de los taxímetros que hayan realizado una modificación de tarifas deberán acudir con el vehículo a los Servicios de Industria de la Generalitat de Cataluña para su verificación,[20] en el plazo máximo que individualmente se les concederá al efecto en la programación correlativa a la aprobación de las nuevas tarifas. Dicho plazo, que nunca podrá ser inferior a tres días,[21] se publicará, para su general conocimiento, en unos listados en los que aparecerá el número de la licencia y el nombre de su titular, y serán exhibidos en los talleres autorizados para la modificación de tarifas, las oficinas de la EMT y las instalaciones en las que se realizan las revisiones metropolitanas de autotaxis.

28º. Las inspecciones periódicas de los autotaxis, realizadas por los Servicios de Industria de la Generalitat de Cataluña, son independientes de las revisiones anuales de los taxímetros instalados en los vehículos y de las revisiones que deben realizarse cuando se produzca un cambio de aparato taxímetro o de tarifas.[22]

No obstante, cuando el cambio de tarifas sea anual, la verificación por modificación de tarifas realizada en los plazos a que se refiere el apartado anterior será garantía suficiente para la EMT si los Servicios de Industria de la Generalitat de Cataluña las considerasen válidas, a los efectos de verificación periódica, por haber realizado en ellas los mismos ensayos y comprobaciones requeridos para esta última revisión.[23]

29º. Los titulares de licencia que hayan de reparar un taxímetro o recolocar el que haya sido retirado por cumplimiento de sanción o por cualquier otra causa deberán exigir al taller instalador que diligencie en el acto la tarjeta del taxímetro indicando la fecha en que ha sido manipulado y precintado el aparato, a partir de la cual dispondrán de tres días para presentarlo en los Servicios de Industria para su verificación, extremo que también deberá constar en dicho documento.[24]

Cuando haya de instalarse un nuevo taxímetro, éste deberá encontrarse en la relación de los admitidos por la EMT, siguiéndose en su instalación el procedimiento citado en el párrafo anterior.

30º. En las revisiones metropolitanas anuales se comprobará que los taxímetros cumplen con las anteriores prescripciones, que presentan los precintos intactos y la fecha en que fue diligenciada por los Servicios de Industria la tarjeta del taxímetro, levantándose acta en aquellos casos en que el aparato hubiera sido verificado con posterioridad a la fecha asignada a la licencia en el cambio de tarifas o transcurridos más de tres días desde la fecha de su reparación.

XIV. Actuación inspectora.

31º. Los inspectores nombrados por la Entidad Metropolitana del Transporte para el Servicio del Taxi tendrán la consideración de agentes de la autoridad, a todos los efectos, en el ejercicio de sus funciones.

32º. La EMT realizará inspecciones programadas de carácter sistemático para comprobar que los taxímetros instalados en los vehículos autotaxis se adaptan a las prescripciones exigidas por este Reglamento, limitando el objetivo de cada campaña a aspectos concretos del mismo, para cuyo cumplimiento se establecerán plazos sucesivos.

33º. Los conductores de vehículos autotaxis amparados por licencias de la EMT están obligados a permitir el acceso al interior del vehículo y levantar el capó del mismo para proceder a las comprobaciones necesarias del taxímetro y sus accesorios, cuando sean requeridos al efecto por agentes de la autoridad o los inspectores nombrados por dicha Entidad, a quienes deberán exhibir en el acto de la inspección la tarjeta del taxímetro.[25]

34º. En el momento de la inspección se levantará la correspondiente acta, en la que deberán reflejarse con claridad y precisión los antecedentes y las circunstancias de los hechos que la motivaron, describiendo la forma en que se presenta instalado el taxímetro y sus accesorios, así como las anomalías observadas.

Los interesados podrán hacer constar en la misma acta, la conformidad o disconformidad motivada con el contenido descrito por el inspector.

35º. Los hechos que figuren recogidos en las actas, los informes y los boletines de denuncia de los servicios de inspección se considerarán ciertos, salvo prueba en contrario, sin perjuicio de la necesaria instrucción, en su caso, del expediente sancionador correspondiente.[26]

XV. Infracciones.

36º. Se considerarán como infracciones muy graves:

a) La manipulación del taxímetro o de cualquiera de los componentes del conjunto instalado, al objeto de permitir la operatividad de tarifas no autorizadas.

b) Prestar servicio careciendo de los precintos del taller instalador que efectuó la última modificación o reparación.

37º. Se considerarán como infracciones graves:

a) El cobro abusivo y el mal funcionamiento del taxímetro, imputable al taxista, por inadecuada aplicación de las tarifas.

b) Prestar servicio careciendo de los precintos de Industria, en fecha posterior a los tres días de su reparación.

c) Prestar servicio careciendo de los precintos de Industria en fecha posterior a la que, como máximo, correspondió a la licencia en el cambio de tarifas.

d) La negativa a colocar el taxímetro en la forma y lugar indicados por la EMT.

e) No poseer el conductor del vehículo la tarjeta técnica del taxímetro cuando se encuentre prestando servicio.

f) Negarse el conductor de un autotaxi a presentar la tarjeta del taxímetro cuando le sea requerida por los agentes de la autoridad o los inspectores nombrados por la EMT.

g) No llevar diligenciada la tarjeta del taxímetro por el taller instalador que efectuó la última modificación o reparación.

38º. Tendrán la consideración de faltas leves:

a) No llevar consigo el taxista conductor la tarjeta técnica del taxímetro.

b) No llevar expuestas en el interior del vehículo las tarifas vigentes, para conocimiento de los usuarios y cobro de los suplementos autorizados.

XVI. Sanciones.

39º. El procedimiento sancionador aplicable a estas infracciones será el contenido en el capítulo II, título noveno, de la Ley 12/1987, de 28 de mayo, del Parlamento de Cataluña.

40º. Las sanciones pecuniarias se graduarán de conformidad con lo dispuesto en el artículo 56 de la citada Ley 12/1987.

41º. Con independencia de las multas en que los interesados pudiesen incurrir por la comisión de infracciones contenidas en esta Norma Complementaria, los infractores podrán ser sancionados conjuntamente con las suspensiones contenidas en el artículo 60 del Reglamento Regulador del Servicio de Autotaxi de 12 de marzo de 1981 (BOP nº 78 de 1 de abril de 1981), correspondiendo a las infracciones muy graves un plazo mínimo de seis meses de suspensión de licencia.

Disposiciones transitorias.

Primera. La instalación de los precintos preceptivos en los plazos fijados en los artículos 30º y 32º comenzará a exigirse cuando aquéllos hayan transcurrido, después de la próxima modificación por incremento de tarifas.

Segunda. La adecuación de la instalación del taxímetro y sus accesorios deberá efectuarse en un plazo máximo de cinco años, excepto en lo que se refiere a la seguridad interior del vehículo, que se exigirá desde la entrada en vigor de esta normativa.

Tercera. A partir del 1 de enero de 1994, los taxímetros deberán llevar incorporada una impresora expendedora del recibo de la carrera, según el modelo autorizado por la EMT.

(1) Artículo 10, apartado I, incisos 4 y 5 del R.D. 1596/1982, de 18 de junio.
Artículo 7º, 2, a) de la Ley 3/1985, de 18 de marzo, de Metrología.
Decreto 199/1991, de 30 de julio, de la Generalitat de Cataluña, en el que se determinan los órganos competentes en materia de control metrológico.

(2) Artículos 4º y 7º del R.D. 1596/1982, de 18 de junio.
Artículos 23 al 29, ambos inclusive, del Real Decreto 1616/1985, de 11 de septiembre.

(3) Garantía que concuerda con lo dispuesto en el artículo 6º. 2, del Real Decreto 1596/1982, de 18 de junio.

(4) Por analogía con el artículo 26 del Real Decreto 2413/1973, de 20 de septiembre (BOE nº 242 de 9 de octubre de 1973), por el que se aprobó el Reglamento Electrónico para baja tensión, modificado por el Real Decreto 2295/1985, de 9 de octubre (BOE nº 297 de 12 de diciembre de 1985).

(5) Artículo 20, párrafo primero, del Anexo nº 6 del Código de la Circulación.

(6) Reglamento nº 21 sobre prescripciones uniformes relativas a la homologación de vehículos en lo que concierne a su acondicionamiento interior, anejo al Acuerdo de Ginebra de 20 de marzo de 1958.

(7) Artículo 3º, 3, 4 del R.D. 1596/82, de 18 de junio.
Orden del Ministerio de Industria y Energía de 13 de septiembre de 1978.
Orden de la Presidencia del Gobierno de 17 de julio de 1978.

(8) Artículo 48, apartado 1.1.a), del Real Decreto 13/1992 de 17 de enero (BOE nº 27 de 31 de enero de 1992).

(9) Según esquema que aparece publicado en la «Revue de Métrologie, t. 67, nº 6, juin 1989», en la que se reproduce copia del «Bulletin Officiel des Instruments de Mesure» francés.

(10) El contraste de luminancia es una magnitud física mesurable que se define como la diferencia relativa de luminancia entre dos partes de un campo visual (dígitos sobre fondo).

(11) Artículo 25 del Anexo nº 6 del Código de la Circulación.

(12) Artículo 6 del Real Decreto 1596/1982, de 18 de junio.

(13) Artículo 21 del Anexo nº 6 del Código de la Circulación.
Artículo 6 del Real Decreto 1596/1982, de 18 de junio.

(14) Artículo 30 del Anexo nº 6 del Código de la Circulación.

(15) Artículo 31 del Anexo nº 6 del Código de la Circulación.
Artículo 30º de la presente Norma Complementaria.

(16) Artículos 1º y 2º del Real Decreto 1616/1985, de 11 de septiembre.
Artículo 1º,1, a) del Decreto 199/1991, de 30 de julio, en el que se determinan los órganos competentes en materia de control metrológico.

(17) Artículo 39, apartados 1, 2 y 3 del Reglamento Regulador del Servicio de Autotaxis, de 12 de marzo de 1981.

(18) Artículo 39, apartado 4, del Reglamento Regulador del Servicio de Autotaxis de 12 de marzo de 1981 (BOP nº 78 de 1 de abril de 1981).

(19) Artículo 8º, 1, del Real Decreto 2344/1985, de 20 de noviembre, por el que se regula la inspección técnica de vehículos.

(20) Artículo 1º.1 del Decreto 199/1991, de 30 de julio, en el que se determinan los órganos competentes en materia de control metrológico.
Artículo 8.1 del Real Decreto 2344/1985, de 20 de noviembre.

(21) Artículo 31 del Anexo número 6 del Código de la Circulación.

(22) Artículo 8º.1 del Real Decreto 2344/1985, de 20 de noviembre, por el que se regula la inspección técnica de vehículos.
Artículos 1º.1.c) y 1º.1.d) del Decreto 199/1991, de 30 de julio, en el que se determinan los órganos competentes en materia de control metrológico.

(23) Por analogía con el artículo 253.II.2) del Código de la Circulación.

(24) Párrafo primero del artículo 20, artículo 22.b) y artículo 31, todos ellos del Anexo número 6 del Código de la Circulación.

(25) Artículo 50. 2 de la Ley 12/1987 del Parlamento de Cataluña, de 12 de junio de 1987.

(26) Artículos 169, c) y 172.2 del Decreto 319/1990, de 21 de diciembre, en el que se aprueba el Reglamento de la ley de regulación del transporte de viajeros por carretera en vehículos de motor.

XVII. Publicidad exterior

a) La publicidad exterior deberá ir colocada en paneles situados en la parte superior del vehículo, sujetados mediante soportes homologados por los Serveis d'Indústria de la Generalitat de Catalunya.

Dichos paneles no superarán las medidas que se determinen, previo informe técnico, en la autorización. Los paneles no podrán ser luminosos, deberán ser abatibles y disponer de los mecanismos automáticos de seguridad.

En ningún caso deberán impedir o limitar la capacidad de portaequipajes preceptivo.

Tampoco podrá instalarse de manera que perjudique la visibilidad o funcionamiento del aparato indicador luminoso de tarifas del exterior de los autotaxis.

b) Los paneles anunciados deberán atenerse, tanto en su forma como en su contenido, a lo dispuesto en el Estatuto de la Publicidad, Código de la Circulación y demás normas de aplicación.

c) Los anuncios publicitarios no podrán ir en contra o causar desprestigio a instituciones, organismos, países o personas, ni atentar contra la moral o las buenas costumbres admitidas socialmente en el país.

En cualquier caso, la Entidad Metropolitana del Transporte podrá ordenar la retirada de cualquier mensaje publicitario que considere que vulnera estas condiciones, pudiendo ordenar la suspensión de la autorización de publicidad de uno a doce meses, y, en el supuesto de reincidencia, inhabilitar a la empresa para explotar publicidad en los autotaxis o autoturismos.

d) Los vehículos autorizados para portar la publicidad únicamente podrán llevar colocados los anuncios debidamente autorizados y los distintivos y rótulos propios del servicio. Dicha autorización se acreditará mediante el documento que, a tal efecto, expida la Entidad.

e) La autorización para la exhibición de anuncios publicitarios en el exterior de los vehículos, cuyo otorgamiento será competencia de la Gerencia Metropolitana, se concederá a los titulares de licencias de autotaxis y autoturismos, pudiendo ser solicitada bien directamente por éstos, bien a través de persona natural o jurídica que actúe en nombre y representación de aquél, que lo acredite fehacientemente de acuerdo con la legislación vigente; en ambos casos la solicitud deberá formularse por escrito al que se acompañará el correspondiente proyecto aprobado por el Departamento de Industria y Energía de la Generalitat de Cataluña y, en su caso, por la Jefatura Provincial de Tráfico. La autorización caducará, en todo caso, el 31 de diciembre de cada año.

f) La autorización metropolitana estará sujeta al pago de la correspondiente tasa, que será exigida con independencia del pertinente impuesto municipal.

g) El titular de licencia que exhiba publicidad contraviniendo las anteriores normas incurrirá en

falta muy grave tipificada en el artículo 59.3e) del Reglamento Regulador del Servicio de Autotaxis y Autoturismos de la Entidad Metropolitana del Transporte.

XVIII. Publicidad interior

a) La publicidad en el interior de los vehículos irá colocada en el respaldo de los asientos delanteros.

Los anuncios no serán fijos ni de adhesión directa, sino que dispondrán de un soporte a fin de que puedan ser colocados o retirados a decisión del titular de la licencia.

Serán de material que no pueda ocasionar peligro o toxicidad a los pasajeros, limitar la visibilidad del conductor, reducir las condiciones de comodidad del vehículo, ni impedir la perfecta visión del taxímetro por el usuario.

Las dimensiones del cartel publicitario, incluido el soporte, no podrán ser superiores a las del respaldo de cada uno de los asientos delanteros en que vaya colocado, pudiendo ser insertados en aquél uno o varios anuncios a la vez.

b) La autorización para la exhibición de anuncios publicitarios en el interior de los vehículos, cuyo otorgamiento será competencia de la Gerencia Metropolitana, se concederá a los titulares de licencias de autotaxis y autoturismos, pudiendo ser solicitada bien por éstos, bien por empresas publicitarias o beneficiarias de ellas, siempre que actúen en nombre y representación de dichos titulares.

En ambos supuestos, la solicitud deberá formularse por escrito, al que se acompañará el correspondiente proyecto.

La autorización caducará, en todo caso, el día 31 de diciembre de cada año.

c) La publicidad en el interior de los vehículos autotaxis y autoturismos no podrá ir en contra o causar desprestigio a instituciones, organismos, países o personas, ni atentar contra la moral o buenas costumbres admitidas socialmente en el país.

d) Los vehículos autotaxis y autoturismos únicamente podrán llevar colocados, además de los distintivos y rótulos propios del servicio, los anuncios publicitarios debidamente autorizados.

Dicha autorización se acreditará mediante el documento que, a tal efecto, expida la Entidad.

e) La autorización a que se refieren los epígrafes b) y d) estará sujeta al pago de la correspondiente Tasa Metropolitana que se exigirá con independencia del pertinente impuesto municipal.

f) Será nula toda publicidad contraria a lo establecido en el Estatuto de la Publicidad, Código de la Circulación y demás disposiciones de rango superior a las presentes normas.

g) El titular de licencia que exhiba publicidad contraviniendo las anteriores normas incurrirá en la falta muy grave tipificada en el artículo 59.2 d) del vigente Reglamento Regulador del Servicio de Autotaxis y Autoturismos de la Entidad Metropolitana del Transporte.

Las precedentes Normas, de conformidad con lo dispuesto en el artículo 7.2 del Reglamento de Servicios de las Corporaciones Locales, entrarán en vigor desde el anuncio de su publicación en el Boletín Oficial de la Provincia.

Descanso Semanal

LABORABLES

LUNES	MARTES	MIÉRCOLES	JUEVES	VIERNES
(descansan las licencias acabadas en)				
1-2	3-4	5-6	7-8	9-0

Si entre el lunes y el viernes hay un día festivo seguirá siendo válida la anterior asignación de días de descanso.

FINES DE SEMANA

SÁBADO PAR

Descansan: 0, 2, 4, 6, 8
Trabajan: 1, 3, 5, 7, 9

SÁBADO IMPAR

Descansan: 1, 3, 5, 7, 9
Trabajan: 0, 2, 4, 6, 8

DOMINGO PAR

Descansan: 0, 2, 4, 6, 8
Trabajan: 1, 3, 5, 7, 9

DOMINGO IMPAR

Descansan: 1, 3, 5, 7, 9
Trabajan: 0, 2, 4, 6, 8

En caso de coincidir que, en un fin de semana, el sábado fuese día 31 y el domingo día 1, ambos impares, el turno de descanso se realizará de la siguiente forma:

Sábado 31: Descansarán las licencias impares y trabajarán las pares.

Domingo 1: Descansarán las licencias pares y trabajarán las impares.

Tabla de modificaciones

Sesión Consejo Metropolitano		Modificación
24 mayo	1984	Aprobación Disposición Adicional Cuarta
18 julio	1984	Aprobación Norma Complementaria XVIII
20 diciembre	1984	Modificación artículos 16.2, 43.1, 53.1, 57.2.a) y 59.3 Aprobación Norma Complementaria XVII
24 diciembre	1984	Modificación Norma Complementaria I, III, párrafo 1º, y XVI
14 febrero	1985	Supresión artículos 58.2 j), 59.2 i) Modificación artículo 9
18 abril	1985	Asunción y Aprobación Normas Clase «C»
27 febrero	1986	Modificación artículo 18.1 d) Modificación artículo 60, párrafo 1º, apartado B y C, y párrafo 2º Supresión Norma Complementaria XIV
26 junio	1986	Aprobación artículo 58.2 j)
14 julio	1988	Modificación artículo 27, párrafo 1 Modificación Norma Complementaria XI
5 octubre	1989	Supresión artículo 21 a)
17 septiembre	1992	Derogación del apartado a) del artículo 59.2 Modificación Norma Complementaria XVI
28 abril	1994	Modificación artículos 1.2, 3.1, 52.1, 52.2 y 52.3. Sustitución de todas las menciones a la Corporación Metropolitana de Barcelona por Entidad Metropolitana del Transporte.

INSTITUT
METROPOLITÀ
DEL TAXI